Ferroli

AMBRA

CONDIZIONATORE D'ARIA AMBIENTE A SPLIT
SPLIT-TYPE ROOM AIR CONDITIONER
AIRE ACONDICIONADO PARA HABITACIÓN TIPO SPLIT
APARAT DE AER CONDIŢIONAT TIP SPLIT
CLIMATISEUR INDIVIDUEL DE TYPE COMPARTIMENTÉ
KLIMATYZATOR POKOJOWY TYPU SPLIT
AR CONDICIONADO TIPO SPLIT
ΚΛΙΜΑΤΙΣΤΙΚΟ ΤΥΠΟΥ SPLIT
SPLİT-TİP ODA KLİMASI

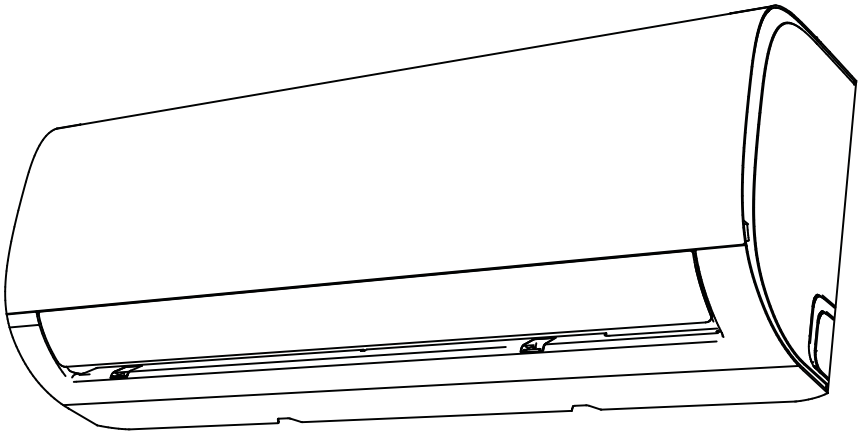

cod. 3QE47310 - Rev. 00 - 10/2021

CE

IT	MANUALE D'USO E MANUALE DI INSTALLAZIONE
EN	OWNER'S MANUAL & INSTALLATION MANUAL
ES	MANUAL DE USUARIO Y MANUAL DE INSTALACIÓN
RO	MANUALUL UTILIZATORULUI & MANUALUL DE INSTALARE
FR	MANUEL DE PROPRIÉTAIRE ET MANUEL D'INSTALLATION
PL	INSTRUKCJA OBSŁUGI & INSTRUKCJA INSTALACJI
PT	MANUAL DO UTILIZADOR E MANUAL DE INSTALAÇÃO
EL	ΕΓΧΕΙΡΙΔΙΟ ΧΡΗΣΤΗ & ΕΓΧΕΙΡΙΔΙΟ ΕΓΚΑΤΑΣΤΑΣΗΣ
TR	KULLANIM KILAVUZU & KURULUM KILAVUZU

Cuprins

Măsuri De Siguranță 03

Manualul Utilizatorului

Specificații și Caracteristici ale Unității 07

1. Afişaj unitate din interior 07
2. Temperatura de funcţionare 08
3. Alte Funcţii..... 09
4. Setarea Unghiului Fluxului de Aer..... 10
5. Operare Manuală (fără telecomandă) 10

Întreţinere şi Mentenanţă 11

Depanare 13

NOTĂ IMPORTANTĂ:
Citiți cest manual şi MANUALUL DESPRE SIGURANȚĂ (dacă există) cu atenție înainte de a instala sau folosi noua unitate de aer condiționat. Asigurați-vă că păstrați acest manual pentru consultare ulterioară.

Manual De Instalare

Accesorii 16

Sinteză Instalare – Unitatea Din Interior 17

Părţi Din Unitatea 18

Instalarea Unității Din Interior..... 19

1. Selectaţi locaţia instalării 19
2. Atașați placa de montare pe perete 19
3. Faceți o gaură în pentru conductele conective 20
4. Pregătiți conductele cu agent refrigerent.....21
5. Conectați furtunul de scurgere 21
6. Conectați cablurile de semnal și de alimentare 22
7. Învelire și cabluri 23
8. Montarea unității din interior 24

Instalarea Unităţii Din Exterior 25

1. Selectaţi locaţia instalării 25
2. Instalați îmbinări de scurgere.....26
3. Ancorarea unităţii din exterior 26
4. Conectați cablurile de semnal și de alimentare 28

Conexiunea Conductelor Cu Agent Frigorifi 29

A. Informaţii Despre Lungimea Conductei 29
B. Instrucţiuni de conexiune– conductă cu agent refrigerent 29
   1. Tăiaţi conductele 29
   2. Îdepărtaţi bavurile 30
   3. Capete de ţeavă flar 30
   4. Conectaţi conductele 30

Evacuarea Aerului 32

1. Măsuri de prevenţie.....32
2. Notă cu privire la adăugarea agentului frigorifi 33

Verificări Dacă Sunt Scurgeri Electrice și De Gaz 34

PROBA DE RULARE 35

Ambalare Și Despachetare Unitate 36

Măsuri De Siguranță

Citiţi despre Măsurile de securitate Înainte de Operare şi Instalare
Instalarea necorespunzătoare datorată ignorării instrucţiunilor poate cauza avarii majore şi vătămări grave.
Gravitatea eventualelor avarii sau vătămări este specificată in **ATENŢIONĂR**I sau **PRECAUŢII**

⚠ AVERTIZARE	⚠ ATENȚIE
Acest simbol indică posibilitatea unei vătămări sau deces.	Acest simbol indică posibilitatea producerii daunelor asupra proprietății sau consecințe grave.

⚠ AVERTIZARE

Acest aparat poate fi utilizat de copiii cu vârsta de cel puțin 8 ani şi de persoanele cu aptitudini fizice senzoriale sau mentale reduse sau lipsite de experienţă şi cunoştinţe dacă au fost supravegheate sau li s-au oferit instrucţiuni referitoare la utilizarea aparatului în mod sigur şi înţeleg riscurile implicate. Copiii nu trebuie să se joace cu aparatul. Întreținerea și curățarea din partea utilizatorului nu trebuie făcută de copii dacă aceștia sunt fără supraveghere (țările Uniunii Europene)
Acest aparat nu este destinat utilizării de către persoane (inclusiv copii) cu capacități fizice reduse, senzoriale sau mentale, sau lipsă de experiență și cunoștințe, cu excepția cazului în care sunt supravegheați sau instruiți cu privire la utilizarea aparatului de către o persoană responsabilă de siguranța acestora. Copiii trebuie supravegheați pentru a se asigura că nu se joacă cu aparatul.

⚠ ATENŢIONĂRI LEGATE DE UTILIZAREA PRODUSULUI

- În cazul apariţiei unei situaţii anormale (ex.: miros de ars), opriţi imediat dispozitivul si deconectaţi-l de la sursa de alimentare. Contactaţi furnizorul dvs. în legătură cu măsurile de prevenire şi evitare a scurtcircuitelor, incendiilor sau accidentelor.
- **Nu** introduceţi degetele, tije sau alte obiecte în sistemul de admisie sau de evacuare a aerului. Având în vedere viteza mare de rotaţie a ventilatorului, acest lucru poate cauza vătămări.
- **Nu** utilizaţi spray-uri inflamabile, precum fixat , lacuri sau vopsele în apropierea dispozitivului. Acest lucru poate cauza incendii sau combustie.
- **Nu** utilizaţi sistemul de aer condiţionat în apropierea gazelor combustibile În jurul dispozitivului se pot aduna emisii de gaze care pot provoca explozii.
- **Să nu** folosiți aparatul de aer condiționat într-o cameră umedă, de exemplu o baie sau o spălătorie Expunerea prea mare la apă poate cauza scurtcircuitarea componentelor electrice.
- **Nu** vă expuneţi, in mod direct, la aer rece pentru o perioadă îndelungată de timp.
- **Nu** lăsaţi copiii sa se joace cu aparatul de aer condiţionat. Dacă sunt în jurul unității copiii trebuie supravegheați în permanență.
- Dacă aparatul de aer condiţionat este folosit împreună cu arzătoare şi alte dispositive de încălzire, aerisiţi complet camera, pentru a evita să rămâneţi fără oxigen.
- Se recomandă ca în anumite spaţii funcţionale precum bucătării, camera serverelor, etc., să se utilizarea unui sistem de aer condiţionat adecvat.

ATENŢIONĂRI LEGATE DE ÎNTREŢINERE ŞI MENTENANŢĂ

- Opriţi dispozitivul şi deconectaţi-l de la sursa de alimentare, înainte de a-l curăţa. În caz contrar, riscaţi sa provocaţi un scurtcircuit.
- **Să nu** folosiți la curățarea aparatul de aer condiționat o cantitate prea mare de apă.
- **Să nu** folosiți la curățarea aparatul de aer condiționat agenți de curățare inflamabili. Agenţii de curăţare inflamabili pot provoca un incendiu sau o deformarea produsului

⚠ ATENȚIE

- Opriţi dispozitivul şi deconectaţi-l de la sursa de alimentare dacă nu-l folosiţi o perioadă lungă de timp.
- Opriţi dispozitivul şi deconectaţi-l de la sursa de alimentare în timpul furtunilor.
- Asiguraţi-vă că apa condensată se poate scurge fără probleme din unitate.
- **Să nu** folosiți aparatul de aer condiționat dacă aveți mâinile ude. Acest lucru poate cauza un scurtcircuit.
- **Să nu** folosiți dispozitivul pentru alte scopuri decât cele destinate acestuia.
- **Să nu** urcați sau nu plasați obiecte deasupra unității exterioare.
- **Să nu** lăsați aparatul de aer condiționat să funcționeze perioade lungi de timp dacă ușile sau ferestrele sunt deschise sau dacă umiditatea este foarte mare.

⚠ ATENŢIONĂRI LEGATE DE SISTEMUL ELECTRIC

- Folosiţi doar cablul de alimentare prevăzut. În cazul deteriorării cablului de alimentare, cablurile trebuie înlocuit de producător, agentul de service sau de persoane calificate similar pentru ca un pericol să fi evitat.
- Păstraţi sursa de alimentare curată. Ştergeţi orice urmă de praf sau murdărie formată înăuntrul sau în jurul sursei de alimentare. Sursele de alimentare murdare pot provoca un incediu sau un scurtcircuit.
- **Să nu** trageți de cablurile de alimentare ca să deconectați unitatea. Ţineţi cablul bine în mână când îl scoateţi din priză. Dacă trageţi direct de cablu, îl puteţi deteriora, iar acest lucru poate duce la un incediu sau un scurtcircuit.
- **Să nu** modificați lungimea cablului de alimentare și nu utilizați un cablu prelungitor pentru a alimenta unitatea.
- **Să nu** conectați la priza electrică împreună cu alte aparate. O alimentare necorespunzătoare sau insuficientă poate duce la un incediu sau un scurtcircuit
- Dispozitivul trebuie împământat corespunzător în momentul instalării sau există riscul unui scurtcircuit.
- Pentru partea electrică, ţineţi cont de standardele de cablare şi de regulamentul în vigoare la nivel local si naţional, precum şi de Manualul de Instalare. Conectaţi strâns cablurile şi prindeţi-le cu o clemă, pentru a evita ca factorii externi să le deterioreze capătul. O conexiune electrică necorespunzătoare poate duce la o supraîncălzire care poate produce un incendiu sau un scurtcircuit. Toate conexiunile electrice trebuie făcute în concordanţă cu Diagrama conexiunilor electrice de pe panourile unităţilor din interior şi din exterior.
- Toate cablurile trebuie aranjate corespunzător pentru a nu împiedica închiderea corectă a panoului de control. Dacă panoul de control nu este închis corect, acest lucru poate duce la coroziune şi poate cauza o supraîncălzire a punctelor de legatură de pe capete, care pot lua foc sau provoca un scurtcircuit.
- În cazul în care conectaţi alimentarea la un cablaj fix, un dispozitiv de deconectare a tuturor poli lor si care are un clearance (curent de scurgere) e inim 3 mm la toti poli-i, si care are un curent de scurgere e poate depăşi 10mA, dispozitivul u curent rezidual (RCD), avânad un current de operare ce nu depăşeşte 30mA, iar deconectarea trebuie încorporată în cablajul fix, în concordanţă cu regulile de cablare.

Lampă UV-C (Aplicabilă doar unității care conține lampă UV-C)

Acest aparat conține o lampă UV-C. Înainte de a deschide aparatul citiți instrucțiunile de întreținere.

1. Să nu utilizați lămpi UV-C în afara aparatului.
2. Nu trebuie utilizate aparatele care sunt în mod evident deteriorate.
3. Folosirea neprevăzută a aparatului sau deteriorarea carcasei poate duce la scăparea radiațiilor periculoase UV-C. Radiațiile UV-C, chiar și în doze mici, pot provoca vătămarea ochilor și a pielii.
4. Pentru asigurarea ÎNTREȚINERII DE CĂTRE UTILIZATOR se recomandă deconectarea de la alimentare înainte de a se deschide ușile și panourile de acces pe care este marcat simbolul de pericol RADIAȚIE ULTRAVIOLETĂ.
5. Lampa UV-C nu poate fi curățată, reparată și înlocuită
6. Nu trebuie îndepărtate PROTECȚIILE UV-C care poartă simbolul de pericol RADIAȚIE ULTRAVIOLETĂ.

⚠ **ATENŢIE** Acest aparat conține un emițător UV. Să nu priviți la sursa de lumină.

⚠ ATENŢIONĂRI LEGATE DE INSTALAREA PRODUSULUI

1. Instalarea trebuie făcută doar de personal autorizat. O instalare necorespunzătoare poate duce la scurgeri, scurcircuite, sau incendii.
2. Instalarea trebuie efectuată în conformitate cu instrucțiunile de instalare. Instalarea necorespunzătoare poate provoca scurgeri de apă, electrocutări sau incendii.
   (În America de Nord, instalarea trebuie făcută numai de către personalul autorizat în conformitate cu cerințele NEC și CEC.)
3. Contactaţi un service autorizat pentru reparaţii sau mentenanţă. Aparatul va fi instalat conform reglementărilor naţionale privind cablajele.
4. Pentru instalare, folosiţi doar accesoriile incluse, componentele si piesele menţionate. Folosirea unor piese neautorizate poate provoca scurgeri, scurtcircuite, incendii şi poate duce la defectarea produsului
5. Instalaţi podusul untr-un spaţiu adecvat, care poate susţine greutatea unităţilor. In cazul in care spaţiul ales nu poate susţine greutatea unităţilor, instalare nu este făcută corespunzător, aparatul poate cădea, lucru ce ar cauza daune şi accidentări grave.
6. Instalaţi conductele de scurgere conform instrucţiunilor din manual. O scurgere necorespunzătoare poate provoca daune casei şi bunurilor dvs.
7. Pentru unitățile care sunt dotate cu un încălzitor electric auxiliar, **nu** instalați unitatea la mai puțin de 1 metru (3 picioare) de orice materiale inflamabile
8. **Nu** instalaţi aparatul intr-o locaţie care ar putea fi expusă la scurgeri de gaze inflamabile. acumulare de gaze in jurul unităţii poate duce la un incediu.
9. Nu porniţi aparatul înainte ca instalarea sa fie făcută complet
10. Atunci când realocați sau mutați aparatul de aer condiționat, vă rog să consultați tehnicieni de service cu experiență pentru deconectarea și reinstalarea unității.
11. Pentru a instala aparatul în suport, vă rugăm să citiţi informaţiile detaliate din secţiunea „Instalarea unităţii din interior” şi „Instalarea unităţii din exterior”.

A SE NOTA SPECIFICAŢIILE DE SECURITATE

Placa de circuit a aparatului de aer condiţionat (PCB) este prevăzută cu o siguranţă de protecţie la supracurent.
Specificațiile siguranței sunt tipărite pe placa de circuite, de exemplu: T3.15AL/250VAC, T5AL/250VAC, T3.15A/250VAC, T5A/250VAC, T20A/250VAC, T30A/250VAC,etc.
NOTĂ: Pentru unităţile cu agenţi refrigerenţi de tip R32 sau R290, poate fi folosită doar siguranţa din ceramică rezistentă la explozii.

Citiţi informaţiile legate de gazele fluorurate (Nu se aplică u itţii care foloseşte agent refrigerent R290).

1. Acest aparat de aer condiţionat conţine gaze florurate cu efect de seră. Pentru detalii legate de tipul şi cantitatea de gaz, vă rugăm consultaţi tabelul aferent din secţiunea „Manualul utilizatorului –Fişă produs”, în ambalajul unităţii din exterior. (Numai pentru produsele din Uniunea Europeană)
2. Instalarea, service-ul, întreținerea și repararea acestui aparat trebuie efectuate de un tehnician autorizat.
3. Dezinstalarea și reciclarea produsului trebuie efectuate de un tehnician autorizat.
4. Pentru echipamentele care conţin gaze florurate cu efect de seră, într-o cantitate echivalentă sau mai mare de 5 tone de CO_2, dar mai mică de echivalentul a 50 de tone de CO_2, în cazul în care sistemul are o scurgere-sistemul de detectare trebuie verificat cel puţin o data la 24 de luni
5. Când unitatea este verificată să nu aibă scurgeri, se recomandă păstrarea evidenţelor tuturor verificărilo .

⚠ ATENŢIONĂRI LEGATE DE UTILIZAREA AGENTULUI REFRIGERENT R32/R290

- Când sunt folosiţi agenţi refrigerenţi inflamabili, aparatul trebuie depozitat într-o zonă bine ventilată şi de dimensiuni adecvate pentru o funcţionare corespunzătoare.
  Pentru modelele cu agent refrigerent R32
  Aparatul trebuie instalat, operat și depozitat într-o încăpere cu o suprafață mai mare de $4m^2$.
  Pentru modelele cu agent frigorific R290, aparatul trebuie instalat, folosit și depozitat într-o cameră cu o suprafață mai mare de:
  <=9000Btu/h unităţi: $13m^2$
  >9000Btu/h şi <=12000Btu/h unităţi: $17m^2$
  >12000Btu/h şi <=18000Btu/h unităţi: $26m^2$
  >18000Btu/h şi <=24000Btu/h unităţi: $35m^2$
- Reutilizarea conectorilor mecanici precum şi a imbinărilor nu este permisă pentru unitatea din interior. (Conform standardelor **EN**)
- Conectorii mecanici folosiţi pentru unitatea din interior, nu trebuie sa depăşească 3g/year la o presiune de 25% din maximul admis. Când conectorii mecanici sunt refolosiţi pentru unitatea din interior, componentele pentru etanşare trebuie schimbate. Când îmbinările marcate sunt refolosite pentru unitatea din interior, părţile cu semnalele luminoase trebuie refăcute. (Conform standardelor **UL**)
- Când conectorii mecanici sunt refolosiţi pentru unitatea din interior, componentele pentru etanşare trebuie schimbate. Când îmbinările marcate sunt refolosite pentru unitatea din interior, părţile cu semnalele luminoase trebuie refăcute. (În conformitate cu standardele **IEC**)
- Conectorii mecanici folosiți în interior trebuie să respecte ISO 14903.

Ghidul European Privind Deşeurile

Marcajul de pe produs indică faptul că deşeul provenit de la echipamentul electric şi electronic nu trebuie amestecat cu deşeurile menajere.

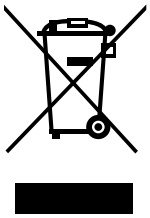

Eliminarea corectă a acestui produs (Deșeuri de echipamente electrice și electronice)

Aparatul conţine agenţi refrigerenţi, precum şi alte materiale cu potenţial risc. Când evacuăm deşeurile din aparat, legea impune o colectare şi un tratament adecvat a acestora. **Nu** evacuaţi deşeul ca fiind deşeu menajer sau ca deşeu comun municipal
Când evacuaţi deşeul din aparat, aveţi urmatoarele opţiuni:

- Evacuaţi deşeul in recipientul comun de deşeuri electronice pus la dispoziţie de instituţiile publice.
- La achiziţionarea unui nou aparat, furnizorul îl poate lua înapoi pe cel vechi.
- Producătorul poate lua înapoi vechiul aparat fară niciun cost suplimentar.
- Să vindeţi aparatul unui dealer autorizat de fier vechi

Notificare special

Aruncarea acestui aparat in pădure sau în alte spaţii verzi, vă poate pune sănătatea în pericol si afectează mediul înconjurător. Substanţele periculoase se pot scurge în apa din sol şi pătrunde în lanţul alimentar.

Specificaţiile si Caracteristicile unităţi

Afişaj unitate din interio

NOTĂ: Modele diferite au panoul frontal și fereastra de afișare diferite Nu toți indicatorii descriși mai jos sunt valabili pentru aparatul de aer condiționat achizitionat de dvs. Vă rugăm să verificaţi afişajul di interior al unităţii pe care aţi achiziţionat-o.
Imaginile din acest manual au scop explicativ. Forma actuală a unităţii dvs. din intrior poate fi uşor diferită. Forma reală prevalează.

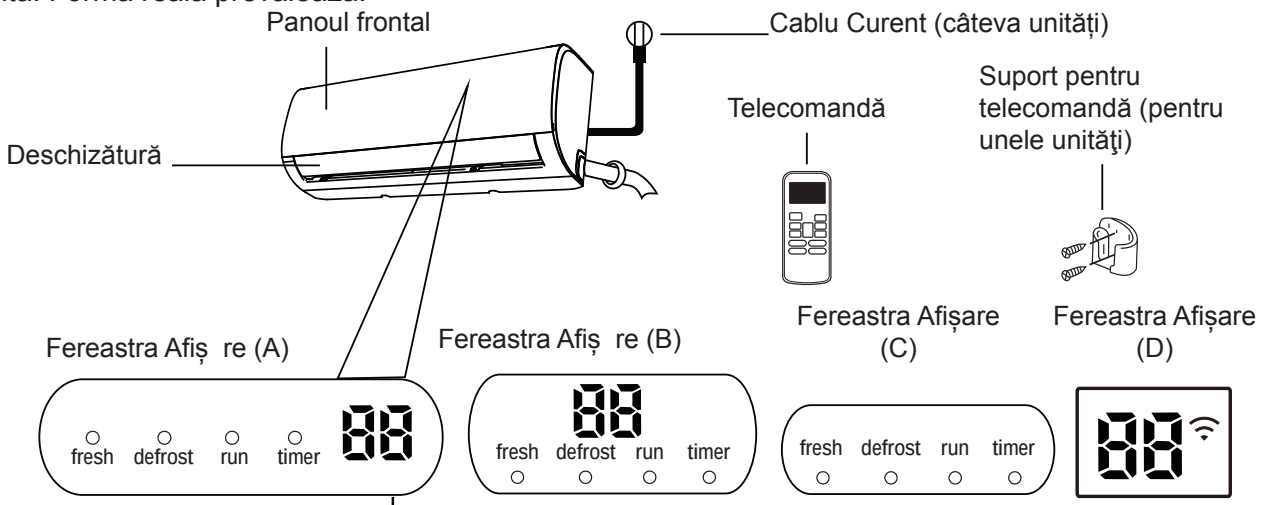

Semnificaţiile codurilor din Afişa

„ **fresh** ”	atunci când funcția Fresh (Prospețime) și lampa UV-C (dacă există) sunt activate (la unele unități)
„ **defrost** ”	atunci când funcția de dezgheţare este activată.
„ **run** ”	atunci când unitatea este pornită.
„ **timer** ”	atunci când TIMER (TEMPORIZATORUL) este setat.
„ ”	atunci când funcția de Control Wireless este activată (la unele modele)
„ ”	Afișează temperatura, modul de funcționare și codurile de Eroare: Atunci când funcția ECO (la unele unități) este activată, ‘ ’ se aprind treptat unul câte unul ca -- -- setează temperatura - ..... într-un interval de câte o secundă. „ ” pentru 3 secunde când: ● TEMPORIZATOR PORNIT este setat (dacă unitatea este OPRIT, „ ” rămâne pornit când TEMPORIZATOR PORNIT este setat) ● Funcțiile FRESH (PROSPEŢIME), UV-C lamp (Lampa UV-C), SWING (OSCILARE), TURBO, ECO sau SILENCE (SILENŢIOS) sunt activate „ ” timp de 3 secunde când: ● TEMPORIZATOR OPRIT este setat ● Funcțiile FRESH (PROSPEŢIME), UV-C lamp (Lampa UV-C), SWING (OSCILARE), TURBO, ECO sau SILENCE (SILENŢIOS) sunt dezactivate
„ ”	când caracteristica împotriva aer rece este pornită
„ ”	când dezgheață (unități răcire&încălzire)
„ ”	când unitatea se auto-curăță (unele unități)
„ ”	când caracteristica 8ºC încălzile este pornită (unele unități)

Temperatura de funcţionare

Când aparatul dvs. de aer condiţionat este folosit în afara acestui interval de temperatură, anumite funcţii de siguranţă şi protecţie se pot activa si pot duce la oprirea unităţii.

Tipul Inverter Split

	Modul FRIG	modul HEAT (CĂLDURĂ)	modul DRY (USCARE)
Temperatura din cameră	17°C - 32°C (62°F - 90°F)	0°C - 30°C (32°F - 86°F)	10°C - 32°C (50°F - 90°F)
Temperatura de afară	0°C - 50°C (32°F - 122°F)	-15°C - 30°C (5°F - 86°F)	0°C - 50°C (32°F - 122°F)
	-15°C - 50°C (5°F - 122°F) (Pentru modelele cu sisteme de răcire pentru temp scăzută.)		
	0°C - 52°C (32°F - 126°F) (Pentru modele specifice zonei tropicale)		0°C - 52°C (32°F - 126°F) (Pentru modele specifice zonei tropicale)

PENTRU UNITĂŢILE DIN EXTERIOR CU INCĂLZITOR ELECTRIC AUXILIAR)
Când temperatura de afară este sub 0°C (32°F), vă recomandăm cu tărie să ţineţi aparatul pornit tot timpul, pentru a asigura o funcţionare corespunzătoare în mod permanent.

Tipul de viteză stabilită

	Modul FRIG	modul HEAT (CĂLDURĂ)	modul DRY (USCARE)
Temperatura din cameră	17°C-32°C (62°F-90°F)	0°C-30°C (32°F-86°F)	10°C-32°C (50°F-90°F)
Temperatura de afară	18°C-43°C (64°F-109°F)	-7°C-24°C (19°F-75°F)	11°C-43°C (52°F-109°F)
	-7°C-43°C (19°F-1 09°F) (Pentru modelele cu sisteme de răcire pentru temp scăzută.)		18°C-43°C (64°F-109°F)
	18°C-52°C (64°F-1 26°F) (Pentru modele specifice zonei tropicale		18°C-52°C (64°F-1 26°F) (Pentru modele specifice zonei tropicale)

NOTĂ: Umiditatea relativă din cameră sub 80%. Dacă aparatul de aer condiţionat funcţionează în exces, se poate forma un condens pe suprafaţa aparatului. Vă rugăm setați oblonul vertical de aer la unghiul maxim (vertical pe podea) și setați modul PUTERNIC al ventilatorului

Pentru o continuă optimizare a performanţei unităţii dvs. urmaţi instrucţiunile de mai jos:

- Ţineţi uşile şi geamurile închise.
- Limitați folosirea energiei prin folosirea funcțiilor TEMPORIZATOR PORNIT și TEMPORIZATOR OPRIT.
- Nu blocaţi zonele de admisie şi evacuare ale aerului.
- Verificaţi şi curăţaţi filtrele de aer in mod periodi

Un ghid privind utilizarea telecomenzii cu infraroşu nu este inclus în acest manual. Nu toate funcţiile sunt disponibile pentru acest aparat de aer condiţionat, vă rugăm să verificaţi afişaju pentru unitatea din interior şi pentru telecomandă specifice produsului achiziţionat de dvs

Alte Funcţii

- **Repornire Automată (la unele modele)**
  Dacă unitatea are întrerupere de curent, se va reporni automat cu setările anterioare.
- **Anti-mildew (Anti-mucegai)(pentru unele unităţi)**
  Când opriți unitatea din modurile COOL(RECE), AUTO (COOL(RECE) sau USCAT, aerul condișionat va continua să funcționeze la putere foarte mică pentru a usca apa condensată și pentru a preveni dezvoltarea mucegaiului.
- **Control wireless (pentru unele unităţi)**
  Controlul Wireless vă permite să folosiţi aparatul de aer condiţionat cu ajutorul telefonului şi a unei conexiuni wireless. Pentru accesul la dispozitivul USB, operațiunile de întreținere, înlocuire trebuie să fie executate de personal profesionist
- **Louver Angle Memory (pentru unele unităţi)**
  Când porniţi aparatul, oblonul se va seta automat în unghiul iniţial/anterior.
- **Detectarea scurgerilor de agent frigorific (la unele unități)**
  Unitatea interioară va arăta automat „EC” sau „EL0C” sau LED-urile clipesc (în funcție de model) atunci când detectează scurgeri de agent frigorific

- **Funcția Sleep (Somn)**

Funcția SOMN este folosită pentru scăderea consumului de energie în timpul somnului (și nu aveți nevoie de aceleași setări de temperatură pentru a fi confortabil). Această funcţie poate fi activată doar prin telecomandă. Și funcția Somn nu este disponibilă în modul FAN (VENTILATOR) sau DRY (USCAT).
Apăsaţi butonul **SLEEP**(SOMN) cand vă pregătiţi de somn. În modul COOL (RĂCIRE) unitatea va crește temperatura cu 1°C (2°F) după 1 oră și cu încă 1° C (2°F) după încă o oră.
În modul HEAT (Căldură), unitatea va scădea temperatura cu 1°C (2°F) după 1 oră, iar după incă o oră cu incă 1°C (2°F).
Funcţia somn se va opri după 8 ore, iar sistemul va funcţiona in modul de bază.

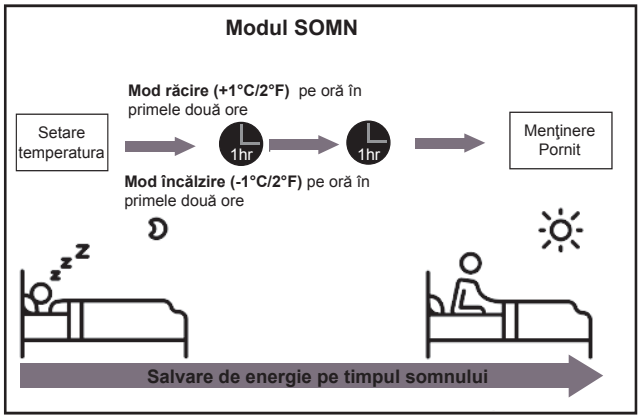

- **Setarea Unghiului Fluxului de Aer**

Setarea unghiului vertical al fluxului de aer

Atunci când unitatea este pornită, folosiți butonul **SWING / DIRECT** (OSCILARE / DIRECT) de pe telecomandă pentru a seta direcția (unghiul vertical) al fluxului de ae . Vă rugăm să consultaţi Manualul de utilizare a telecomenzii pentru detalii.

NOTĂ DESPRE UNGHIURILE DE AERISIRE

Când folosiți modul COOL (RECE) sau DRY (USCAT), nu seați oblonul la un unghi prea vertical pentru perioade lungi de timp. Acest lucru poate transforma apa în condens în jurul zonei de aerisire, care va cadea pe podea sau pe mobilier.
Când folosiți modul COOL (RECE) sau HEAT (CĂLDURĂ), setarea oblonului la un unghi prea vertical poate reduce performanța unității din cauza fluxului restricționat de ae .
NOTĂ: Conform cerințele standardelor relative, vă rog să setați jaluzeaua debitului vertical de aer la unghiul maxim în cadrul testului capacității de încălzire.

Setarea unghiului vertical al fluxului de aer

Setarea unghiului fluxului de aer pe orizontală se face manual Luaţi bara deflectorului (ca în **Fig. B**) şi ajustaţi-o manual în direcţia dorită. **Pentru unele unităţi**, unghiul orizontal al fluxului de aer se poate face utilizând telecomanda. Vă rugăm consultaţi Manualul de utilizare al telecomenzii.

Operare Manuală (fără telecomandă)

⚠ ATENȚIE

Butonul de operare manuală are funcţie de test şi doar în situaţii de urgenţă. Vă rugăm folosiţi această funcţie doar dacă aţi pierdut telecomanda sau dacă este absolut necesar. Pentru a reveni la funcţia de bază, folosiţi telecomanda pentru a activa unitatea. Unitatea trebuie oprită înainte de utilizarea manuală.

Pentru a folosi unitatea manual:

1. Deschideţi panoul frontal al unităţii din interior.
2. Găsiți butonul **MANUAL CONTROL** (CONTROL MANUAL) din partea dreaptă a unității.
3. Apăsați butonul **MANUAL CONTROL** (CONTROL MANUAL) o dată pentru a activa modul FORCED AUTO (AUTO FORȚAT).
4. Apăsați butonul **MANUAL CONTROL** (CONTROL MANUAL) încă o dată pentru a activa modul FORCED COOLING (RĂCIRE FORȚATĂ).
5. Apăsați butonul **MANUAL CONTROL** (CONTROL MANUAL) de trei ori pentru a opri unitatea.
6. Închideţi panoul frontal

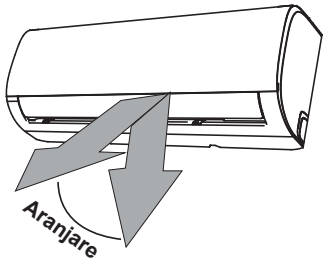

NOTĂ: Nu mutaţi oblonul cu mâna Acest lucru va duce la o desincronizare a oblonului. Dacă acest lucru de întâmplă, închideţi unitatea şi scoateţi-o din priză pentru câteva secunde, pe urmă reporniţi unitatea Această acţiune va reseta oblonul

Fig. A

⚠ ATENȚIE

Nu vă băgaţi degetele înăuntru sau în apropierea suflantei şi în partea de aspiraţie a unităţii. Ventilatorul de mare viteză din interiorul unităţii poate provoca accidentări.

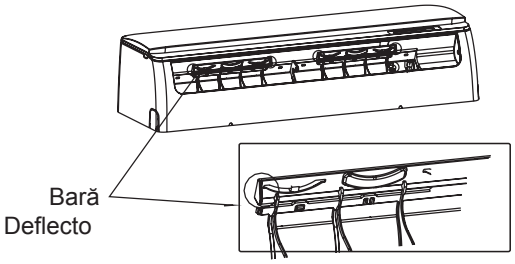

Fig. B

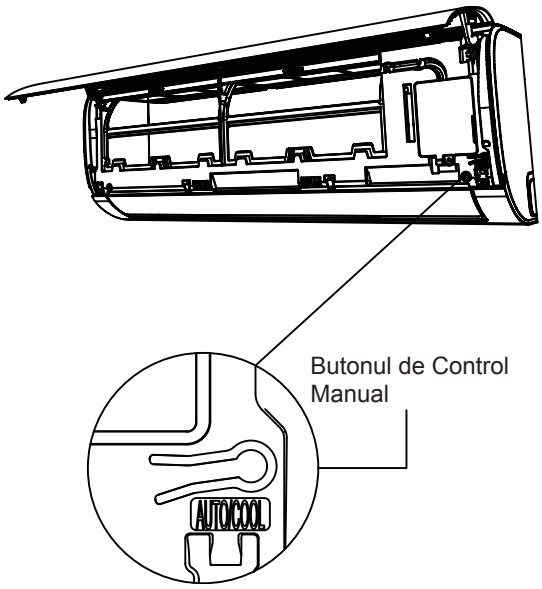

Întreţinere şi Mentenanţă

Curăţarea Unităţii Din Interior

⚠ ÎNAINTE DE CURĂŢARE SAU MENTENANŢĂ

ÎNTOTDEAUNA OPRIŢI SISTEMUL DE AER CONDIŢIONAT ŞI DECONECTAŢI APARATUL DE LA SURSA DE ENERGIE ÎNAINTE DE CURĂŢARE SAU MENTENANŢĂ

⚠ ATENȚIE

Folosiţi un material moale si uscat pentru a şterge unitatea. Dacă unitatea este extrem de murdară, puteţi folosi o cârpă înmuiată în apă călduţă pentru a o curăţa.

- **Nu** folosiţi materiale sau substanţe chimice pentru a curaţa unitatea
- **Să nu** folosiți benzen, diluant de vopsea, pulbere de lustruit sau alți solvenți pentru a curăța unitatea. Aceştia pot deforma sau strica suprafaţa de plastic
- **Să nu** folosiți apă cu o temperatură mai mare de 40°C (104°F) pentru a curăța panoul frontal. Aceasta poate deforma sau decolora panoul

Curăţarea Filtrelor De Aer

Un aparat de aer condiţionat înfundat poate reduce puterea de racire a unităţii şi vă poate afecta sănătatea Curăţaţi filtrele o dată la două săptămâni.

1. Ridicaţi panoul frontal al unităţii din interior
2. Mai inti apăsaţi pe partea din spate a filtrului pentru a desface sistemul de prindere, ridicaţi uşor şi apoi trageţi-l către dvs.
3. Acum trageţi filtrul afar
4. Dacă filtrul dvs. are un filtru mai mic de filtra a aerului, detaşaţi-l de pe filtrul principal. Curăţaţi filtrul mic cu un aspirator de mână
5. Curăţaţi filtrul mare cu apă caldă şi săpun Folosiţi un detergent uşor.
6. Clătiți filtrul cu apă curată, apoi scuturați excesul de apă.
7. Lăsaţi-l la uscat într-un loc uscat şi evitaţi expunerea directă la soare.
8. După uscare, ataşaţi, din nou, filtrul mic la cel mare şi introduceţi-l apoi in unitatea din interior.
9. Închideţi panoul frontal al unităţii din interior.

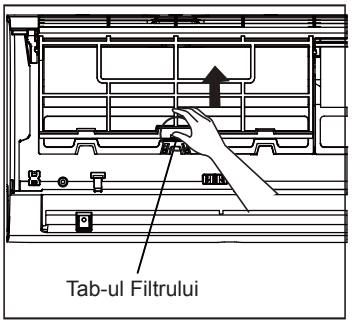

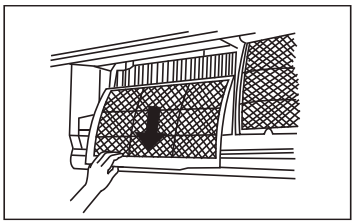

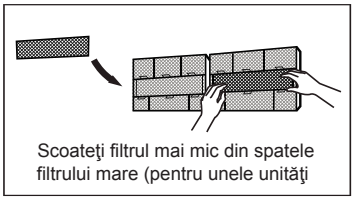

Scoateţi filtrul mai mic din spatele filtrului mare (pentru unele unităţi

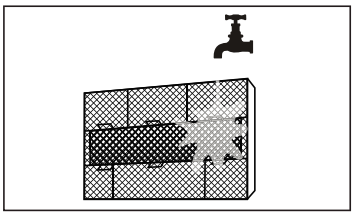

⚠ ATENȚIE

Nu atingeţi filtrul mic (din plasmă) timp de 10 minute după oprirea unităţii.

⚠ ATENȚIE

- Înainte de a schimba sau curăţa filtrul, opriţi unitatea şi scoateţi-o din priză.
- Când scoateţi filtrul, nu atingeţi părţile din metal ale unităţii. Marginile ascuţite din metal vă pot răni.
- Nu folosiţi apă pentru a curăţa interiorul unităţii. Acest lucru poate distruge izolaţia şi provoca un scurtcircuit.
- Nu expuneţi filtrul direct la lumina soarelului în timpul uscării Acest lucru poate afecta filtru

Reminder Filtru de Aer (Opţional)

Reminder Curăţare Filtru de Aer

După 240 de ore de folosire, pe afișajul de pe unitatea interioară va clipi „CL”. Acesta este un memento să curățați filtrul. După 15 secunde, unitatea va reveni la afişajul iniţial

Ca să resetați memento-ul, apăsați butonul **LED** de pe telecomanda Dvs. de 4 ori sau butonul **MANUAL CONTROL** (CONTROL MANUAL) de 3 ori. Dacă nu resetați memento, indicatorul „CL” va lumina din nou când porniți unitatea.

Memento Înlocuire Filtru Aer

După 2.880 de ore de folosire, pe afișajul de pe unitatea interioară va clipi „nF”. Acesta este un reminder să vă înlocuiţi filtrul. După 15 secunde, unitatea va reveni la afişajul iniţial

Ca să resetați memento-ul, apăsați butonul **LED** de pe telecomanda Dvs. de 4 ori sau butonul **MANUAL CONTROL** (CONTROL MANUAL) de 3 ori. Dacă nu resetaţi reminder-ul, afişajul “nF” va apărea din nou când reporniţi unitatea.

⚠ ATENȚIE

- Orice activitate de întreținere sau de curățare a unității din exterior trebuie efectuată de un distribuitor autorizat sau de un furnizor de servicii autorizat.
- Orice reparație a unității trebuie efectuată de distribuitor autorizat sau de un furnizor de servicii autorizat.

Întreținere – Perioade Lungi De Neutilizare

Dacă nu veţi folosi aparatul de aer condiţionat pe o perioadă lungă de timp, faceţi următoarele lucruri:

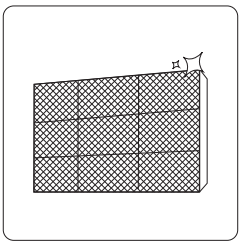

Curăţaţi toate filtrel

Porniţi funcţia FAN (VENTILATOR) până când unitatea este complet uscată.

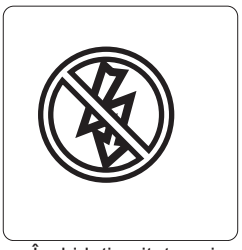

Închideti unitatea şi deconectaţi-o de la sursa de alimentare.

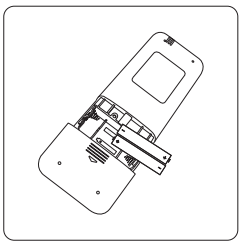

Scoateţi bateriile din telecomandă

Întreținere – Inspecție Pre-Sezon

După perioade lungi de neutilizare, sau înainte de perioade lungi de utilizare, faceţi următoarele lucruri:

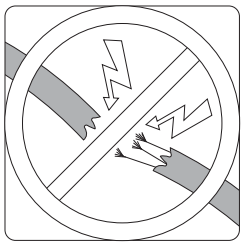

Verificaţi dacă sunt cabluri deteriorate

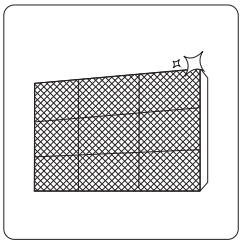

Curăţaţi toate filtrel

Verificaţi dacă sunt scurgeri

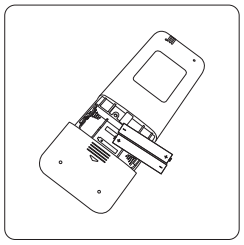

Înlocuiţi bateriile

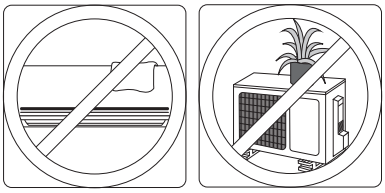

Verificaţi să nu blocheze nimic zona de admisie şi de evacuare a aerului

Depanare

⚠ MĂSURI DE SIGURANȚĂ

Dacă apare una din situaţiile de mai jos opriţi unitatea imediat!

- Unul din cablurile de alimentare este deteriorate sau neobişnuit de cald
- Simţiţi miros de ars
- Unitatea face un zgomot puternic sau neobişnuit
- Sare siguranţa de protecţie sau disjunctorul
- Apă sau alte obiecte pică înăuntru sau din unitate

NU ÎNCERCAŢI DVS SĂ REMEDIAŢI ACESTE LUCRURI! CONTACTAŢI UN SERVICE AUTORIZAT IMEDIAT!

Aspecte Frecvente

Aspectele urmatoare nu sunt defecţiuni şi nu necesită reparaţii

Aspect	Cauza Posibilă
Unitatea nu pornește atunci când se apasă butonul ON/OFF (PORNIT/OPRIT)	Unitatea are o funcţie de protecţie de 3 minute care evită supraîncrcarea Unitatea nu poate fi repornită în decurs de trei minute după ce a fost oprită.
Unitatea se schimbă din modul COOL/ HEAT (RECE/ CĂLDURĂ) în modul FAN (VENTILATOR)	Unitatea işi poate schimba setările pentru a proteja unitatea de îngheţ. Odată cu cresterea temperaturii, unitatea va reveni la setările anterioare.
	Când temperatura selectată este atinsă, unitatea işi opreşte compresorul. Când temperatura fluctuează din nou, unitatea va continua să funcționeze.
Unitatea din interior scoate o emisie albă	În zonele umede, diferenţa mare dintre aerul in cameră şi cel condiţionat poate provoca o emisie albă.
Atât unitatea din interior cât şi cea din exterior scot o emisie albă	Când unitatea repornește în modul HEAT (CĂLDURĂ) după dezghețare, poate emite o ceață albă cauzată de umezeala provocată de procesul de dezghețare.
Unitatea din interior scoate unele zgomote	Un sunet de aer evacuat se poate auzi atunci cand gura de aerisire este repoziţionată.
	Se poate auzi un scârțâit după operarea unității în modul HEAT (CĂLDURĂ) datorită expansiunii și contracției pieselor de plastic.
Atât unitatea din interior cât şi cea din exterior scot unele zgomote	Un şuierat uşor se poate auzi în timpul funcţionării: Acest lucru este normal și este din cauză că gazul frigorific curge atât prin unitatea interioară, cât și prin cea exterioară.
	Un şuierat uşor se poate auzi când sistemul porneşte, se opreşte brusc sau dezgheaţă. Acest zgomot este normal şi este cauzat de agenţii refrigerenţi care îşi opresc circuitul sau işi schimbă direcţia.
	Un scârţâit se aude: Expansiunea și contracția normală a pieselor de plastic și metal cauzate de schimbările de temperatură în timpul funcționării pot produce scârțâieli.

Aspect	Cauza Posibilă
Unitatea in exterior face zgomote	Unitatea va scoate diferite sunete în funcţie de modul de funcţionare.
Praful este emis fie din unitatea din interior cât şi cea din exterior.	În perioade îndelungate de neutilizare, unitatea poate acumula praf, care va fi emis la pornirea aparatului. Se recomandă acoperirea produsului pe perioade lungi de inactivitate.
Unitatea emite un miros urât	Unitatea poate să absoarbă mirosurile din jur (cum ar fi mobilă, gătit, țigări, etc) care vor fi emise în timpul funcționării.
	Când filtrele au mucegăit, trebuie schimbate
Ventilatorul din unitatea din exterior nu funcţionează	În timpul funcţionării, viteza de rotaţie a ventilatorului poate fi controlată pentru a optimiza funcţionarea aparatului.
Funcţionarea este haotică, neprevizibilă, sau unitatea este complet nefuncţională	Interferențele antenelor de telefonie mobilă și amplificatoare îndepărtate pot cauza defecțiunea unității. În acest caz, încercaţi să: ● Deconectaţi aparatul de la sursa de alimentare, apoi reconectaţi-l. ● Apăsați butonul ON/OFF (PORNIT/ OPRIT) de pe telecomandă pentru a reporni.

NOTĂ: În cazul în care problema persistă, contactați un dealer local sau cel mai apropiat centru de service pentru clienți. Furnizaţi-le o descriere detaliată ale problemi apărute, precum şi seria produsului.

Depanare

Dacă apar erori, vă rugăm să urmaţi aceşti paşi înainte de a contacta o companie de reparaţii

Problemă	Cauza Posibilă	Soluţie
Nivel de răcire redus	Temperatura setată se poate sa fie mai mare decât cea din cameră	Setarea unei temperaturi joase
	Schimbătorul de căldură din unitatea din interior sau cea din exterior este murdar	Curăţaţi schimbătorul de caldură afectat
	Filtrul de aer este murdar	Scoateţi filtrul şi curăţaţi-l confir instrucţiunilor
	Gura de admisie sau cea de evacuare a aerului ale uneia dintre unităţi este blocată	Opriţi unitatea, înlăturaţi blocajul şi reporniţi-o
	Uşile şi geamurile sunt deschise	Asiguraţi-vă că toate uşile şi ferestrele sunt închise, cât timp aparatul funcţionează
	Soarele generează o căldură excesivă	Închideţi geamul şi trageţi jaluzelele dacă lumina exterioară este foarte mare
	Prea multe surse de căldură prezente în cameră (oameni, computere, electronice, etc.)	Reduceţi numărul surselor de căldură
	Agent refrigerent redus datorat unei scurgeri sau folosirii aparatului pe o perioada îndelungată	Verificaţi dacă nu sunt scurgeri, reizolaţi dacă e necesar şi scoateţi agentul refrigerent
	Funcția SILENCE (SILENȚIOS) este activată (funcție opțională)	Funcţia SILENCE (SILENȚIOS) poate reduce performanţa produsului, micşorându-i frecvenţa de operare. Opriți funcția SILENCE (SILENȚIOS).

Problemă	Cauza Posibilă	Soluţie
Unitatea nu funcţionează	Pană de curent	Aşteptaţi să revină curentul
	Alimentarea este oprită	Porniţi alimentarea
	Siguranţa s-a ars	Înlocuiţi alimentarea
	Bateriile din telecomandă sunt descărcate	Înlocuiţi bateriile
	Protecţia de 3 minute a unităţii a fost activată	Aşteptaţi 3 minute după ce reporniţi unitatea
	Temporizare este activat	Opriţi timer-ul
Unitatea porneşte şi se opreşte in mod frecvent	Este prea mult/puţin agent refrigerent în sistem	Verificaţi dacă nu sunt scurgeri si umpleţi sistemul cu agent refrigerent.
	Un fluid incompresibil sau umezeală au pătruns în sistem.	Evacuaţi şi umpleţi din nou sistemul cu agent refrigerent
	Compresorul este spart	Înlocuiți compresorul
	Tensiunea este prea mare sau prea joasă	Instalaţi un manostat petru a regla tensiunea
Nivel de încălzire redus	Temperatura exterioară este foarte scazută	Utilizaţi alte surse de încalzire
	Aer rece pătrunde pe geam sau pe uşă	Asiguraţi-vă că toate uşile şi ferestrele sunt închise, cât timp aparatul funcţionează
	Agent refrigerent redus datorat unei scurgeri sau folosirii aparatului pe o perioada îndelungată	Verificaţi dacă nu sunt scurgeri, reizolaţi dacă e necesar şi scoateţi agentul refrigerent
Lămpile indicatore continuă să pâlpâie	Unitatea poate să se oprească din funcţionare sau să continue sa funcţioneze în siguranţă În cazul în care lămpile de indicare continuă să clipească sau apar coduri de eroare, așteptați aproximativ 10 minute. Problema se poate rezolva de la sine In caz contrar, opriţi alimentarea şi apoi reporniţi unitatea Reporniţi unitatea. Dacă problema persistă, opriţi alimentarea şi contactaţi cel mai apropiat serviciu clienţi.	
Codurile de eroare apar pe afişajul unităţii din interior şi incep cu următoarele literele ● **E (x), P (x), F (x)** ● **EH (xx), EL (xx), EC (xx)** ● **PH (xx), PL (xx), PC (xx)**		

NOTĂ: În cazul în care dacă după efectuarea verificărilor și diagnosticelor de mai sus problema dvs. persistă, opriți unitatea imediat și contactați un centru de service autorizat.

Accesorii

Sistemul de aer condiţionat vine la pachet cu următoarele accesorii. Utilizaţi toate componentele şi accesoriile pentru instalarea aparatului de aer condiţionat. O instalare neadecvată poate duce la scurgeri, scurtcircuite sau incendii, sau poate duce la defectarea echipamentului. Elementele care nu sunt incluse cu aparatul de aer condiţionat trebuie achiziţionate separat

Numele Accesoriilor	Q'ty (pc)	Formă	Numele Accesoriilor	Q'ty (pc)	Formă
Manual	2~3		**Telecomanda**	1	
Îmbinarea de scurgere (la modele cu răcire & încălzire)	1		**Baterie**	2	
Garnitură (la modele cu răcire & încălzire)	1		**Suport telecomandă (opțional)**	1	
Placa de montare pe perete	1		**Șurub fixare pentru suport telecomandă (opțional)**	2	
Ancora	5~8 (în funcţie de modele)		Filtrul mic Trebuie instalat in spatele filtrului principal de catre personalul specializat în momentul instalării aparatului	1~2 (în funcţie de modele)	
Fixarea şurubului în placă	5~8 (în funcţie de modele)				

Nume	Formă		Cantitate (PC)
Asamblarea conductelor de legătură	**Partea de lichid**	**ø6,35 (1/4in)**	Componente care trebuie achiziţionate separat. Întrebaţi furnizorul dvs. care este dimeniunea potrivită pentru conducta aparatului pe care l-aţi achiziţionat
		ø9,52 (3/8in)	
	Partea de gaz	**ø9,52 (3/8in)**	
		ø12,7 (1/2in)	
		ø16 (5/8in)	
		ø19 (3/4in)	
Inel și curea magnetice (dacă sunt furnizate vă rog să consultați schema de cablare, pentru a le instala pe cablul de conectare.	1 2 3 Introduceţi cureaua prin gaura inelului magnetic pentru a o fixa de cabl		Diferenţe în funcţie de model

Accesorii

Sinteză Instalare – Unitatea Din Interior

1

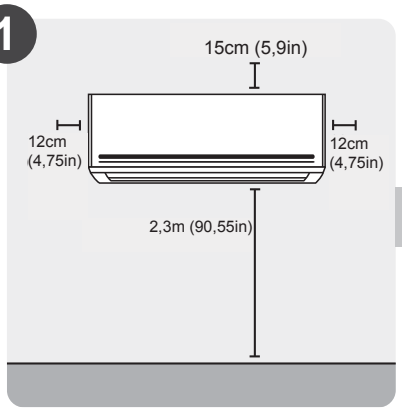

Selectaţi locaţia pentru instalare

2

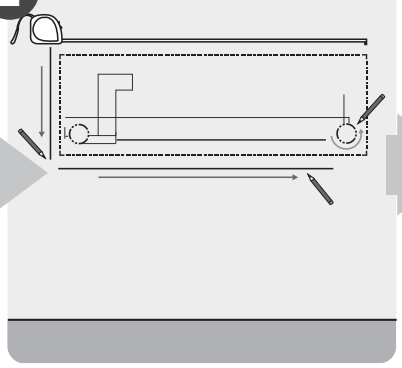

Stabiliţi unde va fi gaura în perete

3

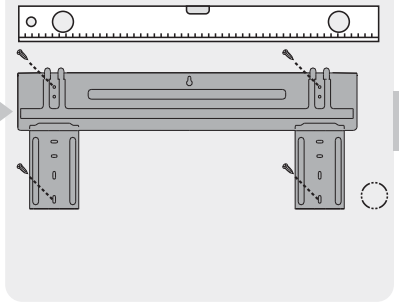

Ataşaţi placa de fixar

4

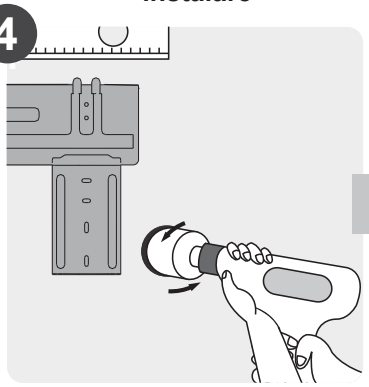

Faceţi o gaură în perete

5

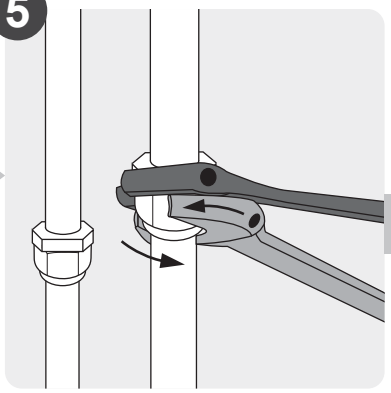

Conectaţi conductele

6

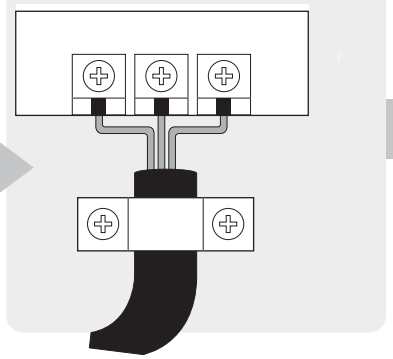

Conectare Cablaj
(nu este aplicabil pentru unele locații din America de Nord)

7

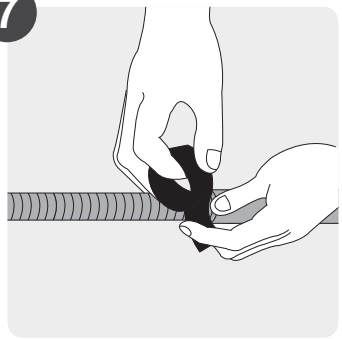

Pregătiţi furtunul de scurgere

8

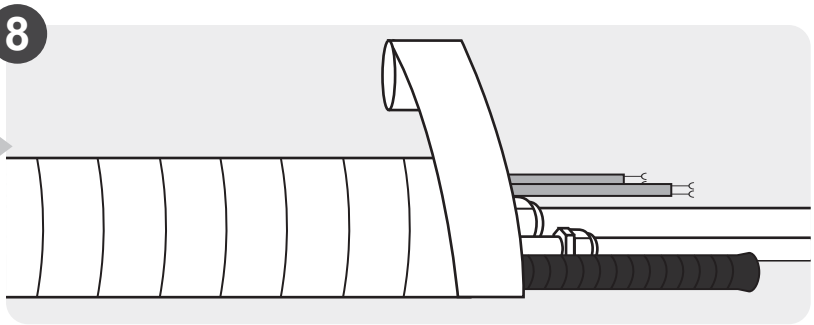

Învelire Conducte Și Cablu
(nu este aplicabil pentru unele locații din America de Nord)

9

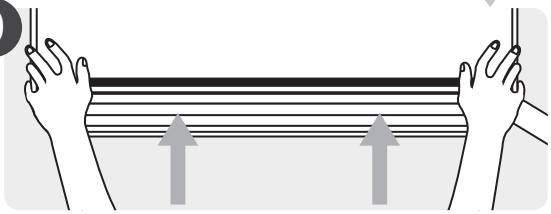

Montarea unităţii din interior

Părţi Din Unitatea

NOTĂ: Instalarea trebuie facută în conformitate cu standardele locale și naționale. Instalarea poate prezenta ușoare diferenţe în unele zone.

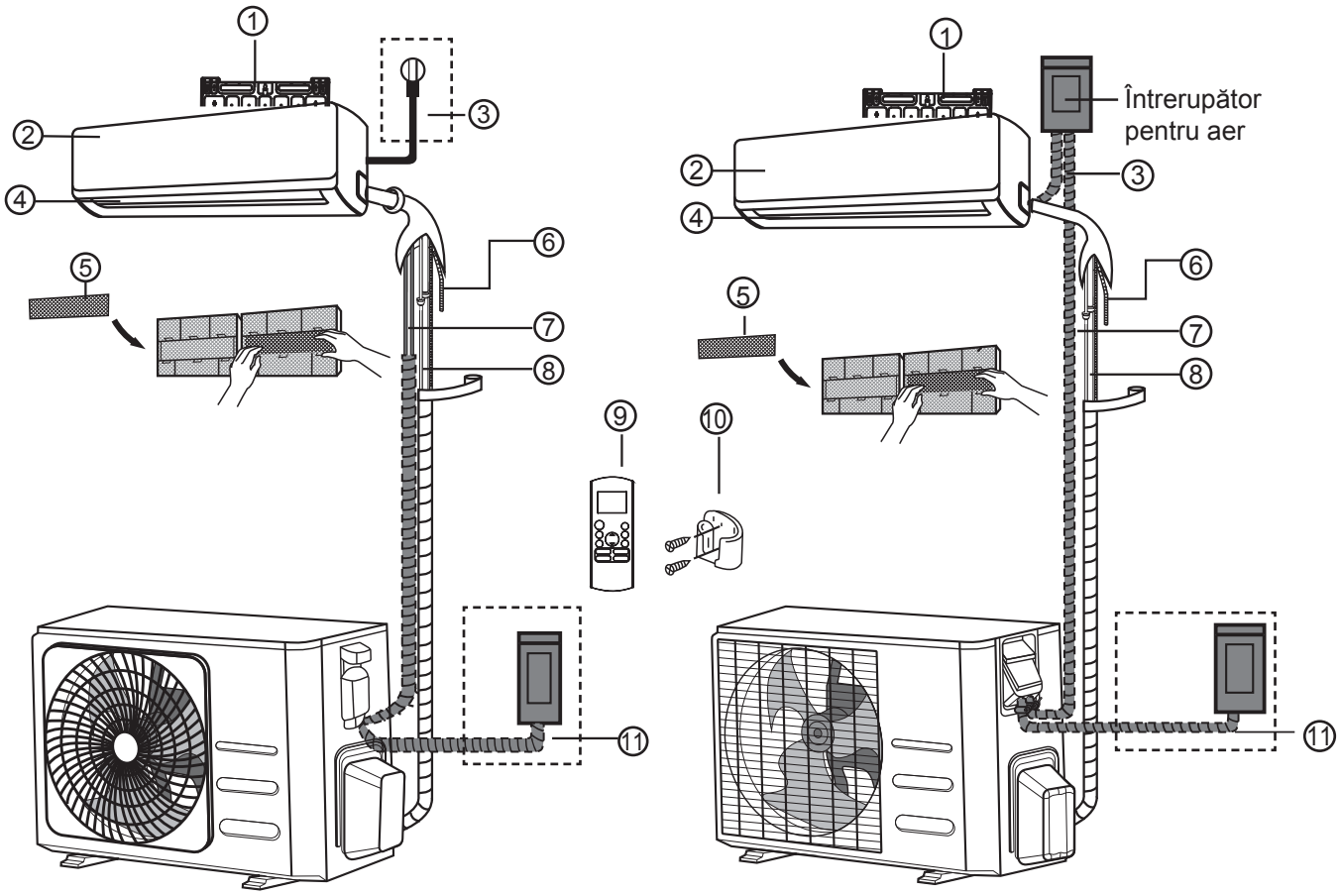

(1) **(2)**

① Placă De Montare Pe Perete
② Panoul Frontal
③ Cablu Curent (Câteva Unități)
④ Deschizătură
⑤ Filtru Funcţional (În Spatele Filtrului Principal - Pentru Unele Unităţi)
⑥ Furtunul De Scurgere
⑦ Cablul De Semnal
⑧ Conducte Refrigerare
⑨ Telecomanda
⑩ Suport Pentru Tlecomandă (Pntru Uele Uităţi)
⑪ Cablul De Alimentare Pentru Unitatea Din Exterior (Pentru Unele Unităţi)

INFORMAŢII DESPRE IMAGINI

Imaginile din acest manual au scop explicativ. Forma actuală a unităţii dvs. din intrior poate fi uşor diferită. Forma reală prevalează.

Instalarea Unității Din Interior

Instrucţiuni Instalare – Unitatea Din Interior

ÎNAINTE DE INSTALARE

Înainte de a instala unitatea din interior, consultați eticheta din cutia produsului pentru a vă asigura că numărul modelului unității din interior se potrivește cu numărul modelului unității din exterior.

Pasul 1: Selectaţi locaţia instalării.

Înainte de a instala unitatea din interior, trebuie să alegeți un loc potrivit. Urmati aceste standarde ce au rolul de a vă ajuta să alegeți o locație adecvată pentru unitate.

Locațiile de instalare adecvate îndeplinesc următoarele standarde

- ☑ O circulație bună a aerului
- ☑ Drenaj accesibil
- ☑ Zgomotul de la unitate nu deranjează alte persoane
- ☑ Să fie ferm și solid – fără vibraţi
- ☑ Suficient de puternic pentru a susține greutatea unității
- ☑ Locația să fie la cel puțin un metru de toate celelalte dispozitive electrice (de ex. : TV, radio, computer)

<u>SĂ NU</u> instalați unitatea în locațiile următoare:

- ⊘ În apropierea oricărei surse de căldură, aburi sau gaze combustibile
- ⊘ În apropierea unor articole inflamabile, cum ar fi perdele sau îmbrăcămint
- ⊘ În apropierea unor obiecte care ar putea bloca circulaţia aerului
- ⊘ În apropierea ieşirilor
- ⊘ Într-o locație cu lumină solară directă

DESPRE Gaura DIN PERETE

Dacă nu există nicio conductă fixă cu agent refrigerent:
Când alegeți o locație, rețineți că ar trebui lăsat spațiu suficient pentru o gaură în perete (a se vedea **Gaura pentru conductele conective**) pentru cablul de semnal și conductele de refrigerare care leagă unitățile din interior și din exterior. Poziția implicită pentru toate conductele este partea dreaptă a unității din interior (cu faţa orientată spre unitate). Totuşi, conductele unitatea se pot adapta la unitate atât la stânga cât și la dreapta.

Consultați următoarea diagrama pentru a măsura distanța corectă dintre pereți și tavan:

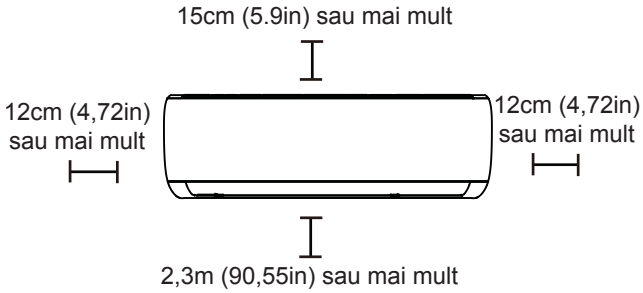

Pasul 2: Atașați placa de montare pe perete

Placa de montare este dispozitivul pe care veți ataşa unitatea din interior.

- Scoateți placa de montaj din spatele unității din interior.

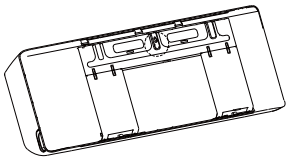

- Fixați placa pe perete cu șuruburile furnizate. Asigurați-vă că placa de montare stă dreaptă pe perete.

INFORMAŢII DESPRE PEREŢII DIN CIMENT SAU CĂRĂMIDĂ

În cazul în care peretele este construit din cărămidă, beton sau material similar, dați găuri în perete cu diametrul de 5 mm (0,2 incl) și introduceți ancorele manșonului furnizate. Apoi fixați placa de montare pe perete prin strângerea șuruburilor direct în ancore.

Pasul 3: Faceți o gaură în pentru conductele conective

1. Determinați locația gaurei din perete pe baza poziției plăcii de montare. Consultați **Dimensiunile Plăcii De Montare**.
2. Folosind un burghiu de 65mm (2,5 inci) sau 90mm (3,54 inci) (în funcție de model), dați o gaură prin perete. Vă rog să vă asigurați că gaura este dată la un unghi ușor descendent, astfel încât capătul exterior al găurii să fie mai jos decât capătul interior cu aproximativ 5mm până la 7mm (0,2-0,275in) Acesta va asigura o scurgere adecvată a apei.
3. Plasaţi protecţia (zidul protector) in gaură Aceasta protejează marginile gaurei şi va permite sigilarea ei după finalizarea procesului de instalare.

⚠ ATENȚIE

Atunci când daţi o gaură aveţi grijă la cabluri, ţevi şi alte componente sensibile.

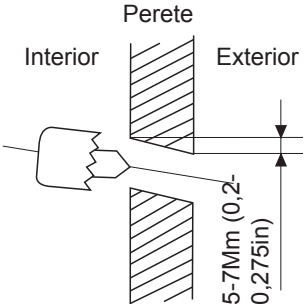

DIMENSIUNILE PLĂCII DE FIXARE

Fiecare model are o placă de fixare specific Pentru anumite cerinţe specifice, forma plăcii poate fi uşor diferită Însă dimensiunile de instalar sunt la fel pentru unităţile din interior de acelaşi fel.
Vedeți tipul A și tipul B, de exemplu:

Orientarea corectă a plăcii de fixar

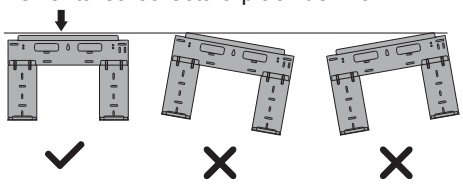

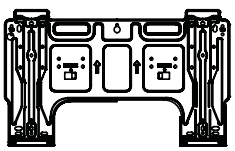

Tipul A

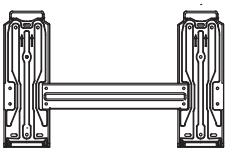

Tipul B

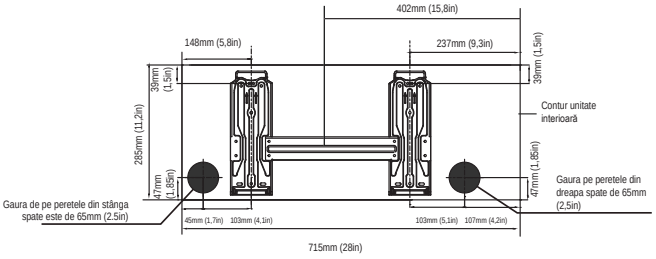

Model A

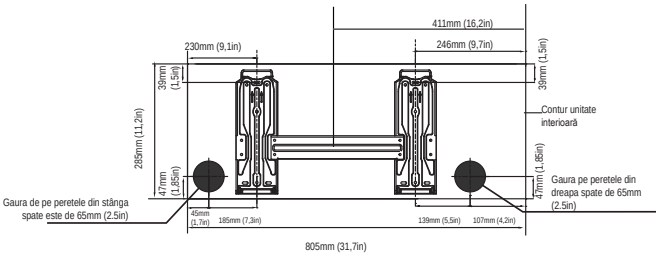

Model B

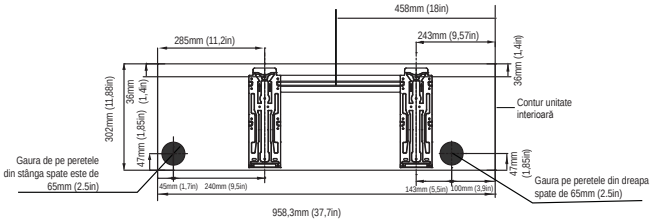

Model C

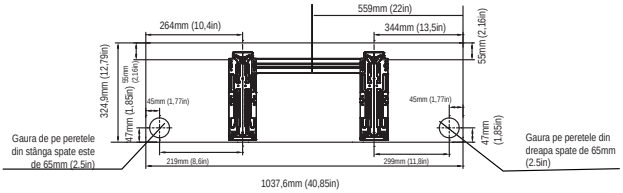

Model D

NOTĂ: În cazul în care conducta de conectare pe partea de gaz este de ø16mm (5 / 8in) sau mai mult, gaura peretelui trebuie să fie de 90mm (3,54in).

Pasul 4: Pregătiți conductele cu agent refrigerent

Conducta cu agent refrigerent se află în interiorul unui manșon izolant ce vine fixat pe partea din spate a unității. Trebuie să pregătiți conducta înainte de a o trece prin gaura din perete.

1. Alegeți partea prin care conducta va ieși din unitate, pe baza poziției gaurei din perete în raport cu placa de montare.
2. Dacă gaura din perete se află în spatele unității, mențineți panoul de eliminare pe loc. Dacă gaura din perete se află pe partea interioară a unităţii, îndepărtați panoul de eliminare din plastic din partea laterală a unității. Acest lucru va crea un slot prin care conducta poate ieși din unitate. Folosiți un patent cu vârf ascuţit dacă panoul de plastic este prea greu de îndepărtat cu mâna.

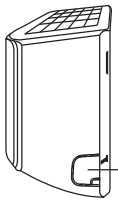

3. În cazul în care conducta conectivă existentă este deja încorporată în perete, treceți direct la pasul **Conectare Furtun De Scurgere**. În cazul în care nu există conducte încorporate, conectați conductele de agent frigorific ale unității interioare la conductele de conectare care vor uni unitatea interioară și exterioară. Consultați secțiunea **Conexiunea Conductelor Cu Agent Refrigerent** din acest manual pentru instrucțiuni detaliate.

INFORMAŢII DESPRE UNGHIUL TUBULATURII

Conductele cu agent refrigerent pot ieși din unitatea din interior din patru unghiuri diferite: partea stângă, partea dreaptă, stânga spate şi dreapta spate.

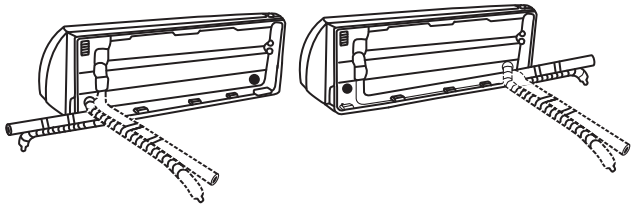

ATENȚIE

Aveți mare grijă să nu demontați sau să deteriorați conductele în timp ce le îndoiți departe de unitate. Orice deteriorare a conductei va afecta performanța unității.

Pasul 5: Conectați furtunul de scurgere

În mod implicit, furtunul de scurgere este atașat pe partea stângă a unității (atunci când stați cu faţa către spatele unității). Poate fi ataşat, totuşi, şi pe partea dreaptă a unităţii. Pentru a asigura o scurgere adecvată, atașați furtunul de scurgere de aceeași parte cu care conducta de refrigerare iese din unitate. Atașați extensia furtunului de scurgere (achiziționată separat) la capătul furtunului de scurgere.

- Înfășurați puternic punctul de legătură cu bandă de teflon pentru a asigura o bună sigilare si pentru a evita scurgerile.
- Acoperiți cu spumă pentru izolat țevi partea de furtun de scurgere care va rămâne în interior pentru a preveni condensul.
- Îndepărtați filtrul de aer și turnați o cantitate mică de apă în tava de scurgere pentru a vă asigura că apa curge lent din unitate.

INFORMAŢII DESPRE AMPLASAREA FUTRUNULUI DE SCURGERE

Asigurați-vă că aranjați furtunul de scurgere ca în figura următoare

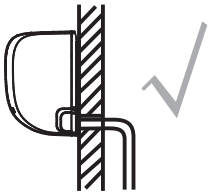

CORECTĂ
Asigurați-vă că nu există îndoituri sau deteriorări la furtunul de scurgere pentru a asigura un drenaj corespunzătoare.

GREŞIT
Indoiturile furtunului de scurgere vor crea obturatoare de apă.

GREŞIT
Indoiturile furtunului de scurgere vor crea obturatoare de apă.

GREŞIT
Nu așezați capătul furtunului de scurgere în apă sau în containere care colectează apa. Acest lucru va împiedica scurgerea corectă.

ASTUPAȚI GAURA DE GOLIRE NEUTILIZATĂ

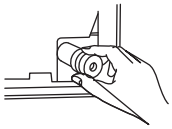

Pentru a preveni scurgerile nedorite, trebuie să conectați gaura de scurgere neutilizată cu dopul de cauciuc furnizat.

ÎNAINTE DE A EFECTUA ORICE ACTIVITATE DE NATURĂ ELECTRICĂ, CITIȚI ACESTE REGULAMENTE

1. Toate cablurile trebuie să respecte codurile electrice locale și naționale, reglementările de acceaşi natură și trebuie instalate de un electrician autorizat.
2. Toate conexiunile electrice trebuie făcute în concordanţă cu Diagrama conexiunilor electrice de pe panourile unităţilor din interior şi din exterior.
3. Dacă apare o problemă serioasă de siguranță cu sursa de alimentare, opriți imediat orice activitate. Explicați clientului motivul acetei acțiuni și refuzați să instalați unitatea până când problema de siguranță nu este rezolvată corect.
4. Tensiunea de alimentare trebuie să se încadreze între 90-110% din tensiunea nominală. O alimentare insuficientă poate cauza defecțiuni, șocuri electrice sau incendii.
5. În cazul în care se conectează alimentarea în mod direct cu cablu fix, trebuie să fi instalată o protecție de supratensiune și un întrerupător principal.
6. În cazul în care conectați alimentarea în mod direct cu cablu fix, trebuie să fie încorporat u întrerupător sau o siguranță întrerupător care deconectează toți poli și are o separare de contact de cel puțin 1/8in (3mm). Personalul calificat trebuie să utilizeze un întrerupător sau un disjunctor autorizat
7. Conectați unitatea doar la o priză cu circuit individual. Nu conectați un alt aparat la priza respectivă.
8. Vă rog să vă asigurați că ați legat la împământare corespunzător aparatul de aer condiționat.
9. Fiecare fir trebuie să fie ferm legat. Firel desprinse pot duce la supraîncălzirea terminalului, ceea ce poate duce la defecțiuni ale produsului și un potenţial incendiu.
10. Să nu lăsați cablurile să se atingă sau să se sprijine pe tuburile de agent frigorific, compresorul sau orice piese în mișcare din unitate.
11. În cazul în care unitatea are un încălzitor electric auxiliar, acesta trebuie instalat la cel puțin 1 metru (40in) distanță de orice material combustibil
12. Pentru a nu vă supune RISCULUI UNEI ELECTROCUTĂRI, nu atingeți niciodată componentele electrice imediat după ce alimentarea electrică a fost oprită. După oprirea alimentării, așteptați întotdeauna 10 minute sau mai mult înainte de a atinge componentele electrice

AVERTIZARE

ÎNAINTE DE A EFECTUA ORICE ACTIVITATE DE CABLAJ SAU ELECTRICĂ, DECONECTAŢI APARATUL DE LA SURSA DE ALIMENTARE

Pasul 6: Conectați cablurile de semnal și de alimentare

Cablul de semnal permite comunicarea dintre cele două unități, cea din interior și cea din exterior
În primul rând trebuie să alegeți dimensiunea potrivită a cablului şi apoi să-l pregătiţi pentru conectare.

Tipurile De Cabluri

- **Cablul De Alimentare De Interior** (dacă se aplică):
  H05VV-F sau H05V2V2-F
- **Cablu Exterior De Alimentare:** H07RN-F sau H05RN-F
- **Cablu De Semnal:** H07RN-F
  NOTĂ: În America de Nord, alegeți tipul de cablu în conformitate cu codurile și reglementările electrice locale.

Suprafața Minimă Transversală A Cablurilor De Alimentare Și De Semnal (Pentru referință)
(Nu este aplicabil pentru America de Nord)

Curent Nominal al Aparatului (A)	Zona De Secțiune Nominală (mm²)
> 3 şi ≤ 6	0,75
> 6 şi ≤ 10	1
> 10 şi ≤ 16	1,5
> 16 şi ≤ 25	2,5
> 25 şi ≤ 32	4
> 32 şi ≤ 40	6

ALEGEŢI DIMENSIUNEA CORECTĂ A CABLULUI

Mărimea cablului de alimentare, a cablului de semnal, a siguranței și a comutatorul necesare este determinată de curentul maxim suportat de unitate Curentul maxim este indicat pe plăcuța de identificare situată pe panoul lateral al unității Consultați această plăcuța de identificare pentru a alege cablul, siguranța sau comutatorul potrivite.
NOTĂ: În America de Nord, alegeți dimensiunea corectă a cablului conform cu capacitatea minimă a circuitului indicată pe placa de identificare a unității.

1. Deschideți panoul frontal al unităţii din interior
2. Cu o șurubelniță, deschideți capacul cutiei cu fire din partea dreaptă a unității. Acest lucru va afişa blocul termina

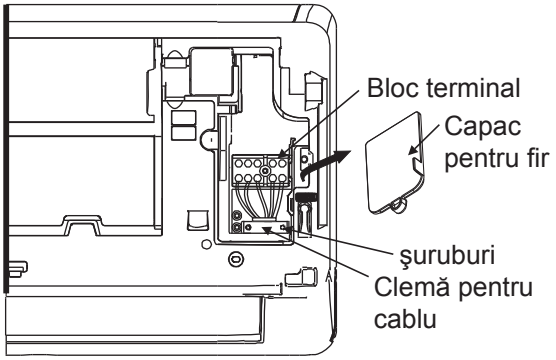

⚠ AVERTIZARE

TOATE ACTIVITĂŢILE DE CABLAJ TREBUIE EFECTUATE STRICT în conformitate cu DIAGRAMA DE CABLURI, situată pe spatele panoului frontal al unității din interior.

3. Deșurubați clema pentru cablu ce se află sub blocul terminal și așezați-o în lateral.
4. Cu fața către partea din spate a unității, scoateți panoul de plastic din stânga jos.
5. Introduceți firul de semnal prin acest slot, din spatele unității către față.
6. Cu fața către unitate, conectați firul în conformitate cu diagrama de cablare a unității din interior, conectați u-ul și înșurubați ferm fiecare fir la terminalul corespunzăt .

⚠ ATENȚIE

NU AMESTECATI CABLURILE

Acest lucru este periculos și poate provoca defecțiunea uaparatului de aer condiţionat.

7. După ce vă asiguraţi că fiecare conexiune este sigură, folosiți clema pentru a fixa cablul de semnal la unitate. Înșurubați bine clema pentru cablu către sol.
8. Înlocuiți capacul pentru cabluri din fața unității și panoul de plastic din spate.

⚠ INFORMAŢII DESPRE CABLURI

PROCESUL DE CONEXIUNE ALE CABLURILOR POATE DIFERENȚIA UȘOR ÎNTRE ZONE ȘI REGIUNI.

Pasul 7: Învelire și cabluri

Înainte de a trece conducta, furtunul de scurgere și cablul de semnal prin gaura din perete, trebuie să le îmbinați pentru a economisi spațiu, a le proteja și a le izola (Nu se aplică în America de Nord).

1. Îmbinați furtunul de scurgere, conductele de refrigerare și cablul de semnal, așa cum se arată mai jos:

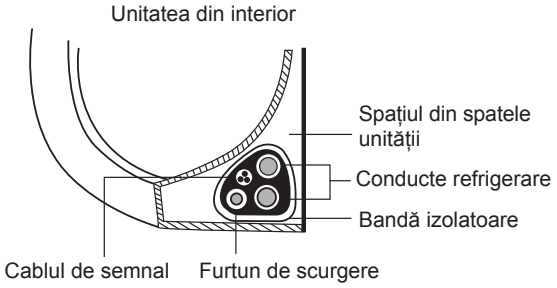

FURTUNUL DE SCURGERE TREBUIE SĂ FIE JOS

Asigurați-vă că furtunul de scurgere să fie în partea de jos a îmbinării. Punerea furtunului de scurgere în partea de sus a îmbinării poate duce la revărsarea vasului de scurgere, ceea ce poate provoca daune

NU ÎNCRUCIŞAȚI CABLUL DE SEMNAL CU ALTE CABLURI

Cât timp legați aceste componente, nu împletiți și nu încrucişați cablul de semnal cu niciun alt cablu.

2. Atașați furtunul de scurgere pe partea inferioară a țevilor de refrigerare, folosind o bandă de vinil adezivă,
3. Înfășurați bine firul de semnal, conductele de refrigerare și furtunul de scurgere cu bandă de izolare, Verificați de două dacă toate articolele sunt incluse.

NU ÎNFĂŞURAŢI CAPETELE TUBULATURII

Când înfășurați legătura, lăsați capetele tubulaturii desfăcute. Trebuie să ajungeți la ele pentru a testa dacă există scurgeri la sfârșitul procesului de instalare (consultați secțiunea **Verificări Electrice și erificări De Scurgeri Din** acest manual).

Pasul 8: Montarea unității din interior

Dacă ați instalat o conductă de conectare nouă la unitatea exterioară, procedați în felul următor:

1. Dacă ați introdus deja de conducta de refrigerent prin orificiul din perete, treceți la pasul 4.
2. În caz contrar, verificați de două ori să fi sigilate capetele conductelor de refrigerare pentru a împiedica murdăria sau materialele străine să pătrundă în conducte.
3. Treceți încet, prin orificiul din perete, legătura de tuburi de refrigerare, furtunul de scurgere și firul de semnal
4. Agățați partea superioară a unității din interior pe cârligul de jus al plăcii de montare.
5. Verificați dacă unitatea este fixată ferm l montare, apăsând ușor pe partea stângă și dreapta a unității. Unitatea nu trebuie să se legene sau să se deplaseze.
6. Folosind o presiune uniformă, împingeți în jos pe partea inferioară a unității. Continuați să împingeți în jos până când unitatea se fixează pe cârlige de-a lungul fundului plăcii de montare.
7. Din nou, verificați dacă unitatea este ferm montată, apăsând o ușor pe partea stângă și pe partea dreaptă a unității.

Dacă conductele de agent frigorific sunt deja încorporate în perete, procedați în felul următor:

1. Agățați partea superioară a unității din interior pe cârligul de jus al plăcii de montare.
2. Folosiți un suport sau o pană pentru a susţine unitatea, oferindu-vă suficient spațiu pentru a conecta conducta de refrigerare, cablul de semnal și furtunul de scurgere.

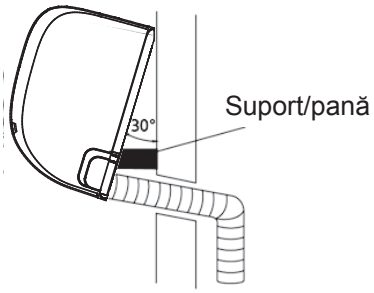

3. Conectare furtun de evacuare și conducte de agent frigorific (consultați secțiunea **Conectare conducte de agent frigorifi** din acest manual pentru instrucțiuni).
4. Mențineți la vedere punctul de conectare al conductei pentru a efectua testul de scurgere (consultați secțiunea **Verificări Electrice și Verificări De Scurger** din acest manual).
5. După efectuarea testului de scurgere, înfășurați punctul de conectare cu bandă izolatoare.
6. Îndepărtați suportul sau pana care susține unitatea.i.
7. Folosind o presiune uniformă, împingeți în jos pe partea inferioară a unității. Continuați să împingeți în jos până când unitatea se fixează pe cârlige de-a lungul fundului plăcii de montare.

UNITATEA ESTE ADJUSTABILĂ

Rețineți că toate cârligele de pe placa de montare sunt mai mici decât orificiile din spatele unității. Dacă descoperiți că nu aveți spațiu suficient pentru a conecta țevile încorporate la unitatea interioară, unitatea în funcție de model poate fi ajustată stânga sau la dreapta cu aproximativ 30-50mm (1,18-1,95in).

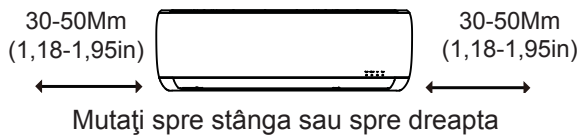

Instalarea Unităţii Din Exterior

Instalați unitatea respectând codurile și reglementările locale, pot exista diferențe ușoare între regiuni.

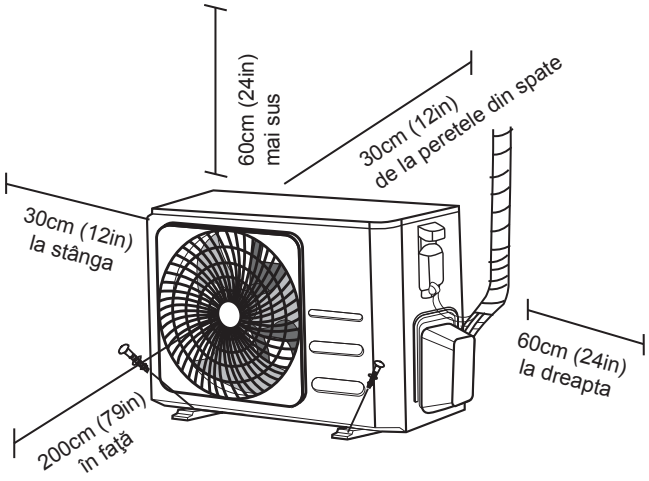

Instrucțiuni De Instalare - Unitate Din Exterior

Pasul 1: Selectaţi locaţia instalării.

Trebuie să alegeți o locație adecvată înainte de a instala unitatea exterioară. Urmati aceste standarde ce au rolul de a vă ajuta să alegeți o locație adecvată pentru unitate.

Locațiile de instalare adecvate îndeplinesc următoarele standarde

- ☑ Îndeplinește toate cerințele cu privire la spațiu prezentate în Cerințele de spațiu pentru instalare de mai sus.
- ☑ Circulație și ventilație bune a aerului
- ☑ Să fie ferm și solid - locația poate susține unitatea și nu va vibra
- ☑ Zgomotul produs de unitate nu îi va deranja pe ceilalți
- ☑ Să fie protejat de perioade lungi de lumină solară directă sau ploaie
- ☑ Luați măsurile adecvate acolo unde se anticipează zăpadă, pentru a preveni acumularea de gheață și deteriorarea buclei.

<u>SĂ NU</u> instalați unitatea în locațiile următoare:

- ⊘ În apropierea unui obiect care ar putea bloca admisia și ievacuarea aerului.
- ⊘ Lângă o stradă publică, zone aglomerate sau unde zgomotul produs de aparat îi va deranja pe ceilalți
- ⊘ Lângă animale sau plante pentru că evacuarea aerului cald le va afecta.
- ⊘ Lângă orice sursă de gaz combustibil
- ⊘ În loc expus la cantități mari de praf
- ⊘ Într-o locație expusă unei cantități excesive de aer sărat

ATENȚIONĂI SPECIALE PENTRU VREME REA

Dacă unitatea este expusă la vânt puternic:
Instalați unitatea astfel încât ventilatorul de evacuare a aerului să fie într-un unghi de 90 ° față de direcția vântului. Dacă este nevoie, ridicați o barieră în fața unității pentru a o proteja de vânturile extrem de puternice.
A se vedea inaginea de mai jos

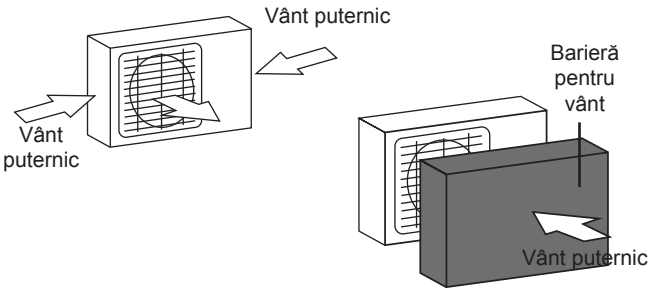

Dacă unitatea este expusă la ploi abundente sau zăpadă, în mod frecvent:

Construiți un acoperiş deasupra unității pentru a o proteja de ploaie sau zăpadă. Aveți grijă să nu obstrucționați fluxul de aer în jurul unității

Dacă unitatea este expusă în mod frecvent la aerul sărat (pe litoral):

Folosiți unitatea exterioară care este special concepută pentru a rezista la coroziune.

Pasul 2: Instalați îmbinări de scurgere (doar pentru instalația de pompare căldură)

Înainte de a fixa unitatea din exterio , trebuie instalată îmbinarea de scurgere în partea de jos a unității Rețineți că există două tipuri diferite de îmbinări de scurgere, în funcție de tipul de unitate de exterior.

Dacă îmbinarea de scurgere este prevăzută cu o garnitură de cauciuc (a se vedea **Fig. A**), faceți următoarele:

1. Fixați garnitura de cauciuc pe capătul îmbinării de scurgere care se va conecta la unitatea exterioară.
2. Introduceți îmbinarea de scurgere în gaura din tava principală a unității.
3. Rotiți îmbinarea de scurgere cu 90 ° până când face clic, fixată cu faţa către partea frontală a unității.
4. Conectați o extensie a furtunului de scurgere (nu este inclusă) la îmbinarea de scurgere pentru a redirecționa apa din unitate în timpul modului de încălzire.

În cazul în care îmbinarea de scurgere nu vine cu o garnitură de cauciuc (vedeți **Fig. B**), executați în felul următor:

1. Introduceți îmbinarea de scurgere în gaura din tava principală a unității. Îmbinarea de scurgere va face clic
2. Conectați o extensie a furtunului de scurgere (nu este inclusă) la îmbinarea de scurgere pentru a redirecționa apa din unitate în timpul modului de încălzire.

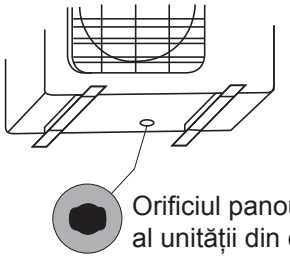

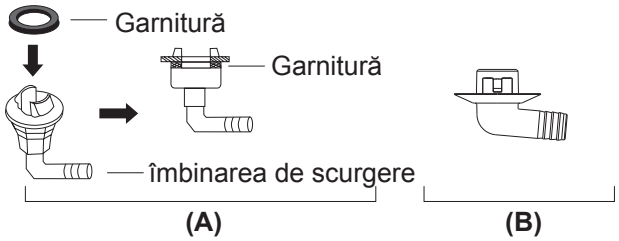

ÎN ZONE RECI

În zonele reci, asigurați-vă că furtunul de scurgere este poziţionat cât se poate de vertical pentru a asigura o scurgere rapidă a apei. Dacă apa se scurge prea încet, ea poate îngheța în furtun ducând la inundarea unităţii.

Pasul 3: Ancorarea unităţii din exterior

Unitatea exterioară poate fi fixată la sol sau pe u suport de perete fixat cu șurub (M10). Pregătiți baza de instalare a unității conform dimensiunilor de mai jos.

DIMENSIUNILE DE MONTARE ALE UNITĂȚII

Aceasta este o listă cu diferite dimensiuni ale unităților din exterior și distanța dintre picioarele lor de fixare. Pregătiți baza de instalare a unității conform dimensiunilor de mai jos.

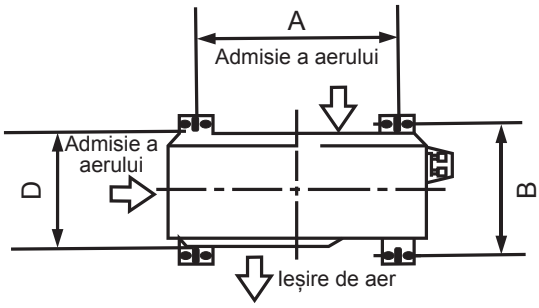

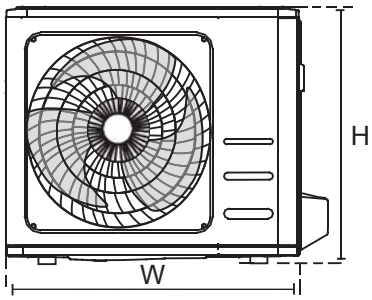

Dimensiunile unității exterioare (mm) W × H × D	Dimensiuni de montare	
	Distanța A (mm)	Distanța B (mm)
681 × 434 × 285 (26,8” × 17,1” × 11,2”)	460 (18,1”)	292 (11,5”)
700 × 550 × 270 (27,5” × 21,6” × 10,6”)	450 (17,7”)	292 (10,2”)
700 × 550 × 275 (27,5” × 21,6” × 10,8”)	450 (17,7”)	260 (10,2”)
720 × 495 × 270 (28,3” × 19,5” × 10,6”)	452 (17,8”)	255 (10,0”)
728 × 555 × 300 (28,7” × 21,8” × 11,8”)	452 (17,8”)	302 (11,9”)
765 × 555 × 303 (30,1” × 21,8” × 11,9”)	452 (17,8”)	286 (11,3”)
770 × 555 × 300 (30,3” × 21,8” × 11,8”)	487 (19,2”)	298 (11,7”)
805 × 554 × 330 (31,7” × 21,8” × 12,9”)	511 (20,1”)	317 (12,5”)
800 × 554 × 333 (31,5” × 21,8” × 13,1”)	514 (20,2”)	340 (13,4”)
845 × 702 × 363 (33,3” × 27,6” × 14,3”)	540 (21,3”)	350 (13,8”)
890 × 673 × 342 (35,0” × 26,5” × 13,5”)	663 (26,1”)	354 (13,9”)
946 × 810 × 420 (37,2” × 31,9” × 16,5”)	673 (26,5”)	403 (15,9”)
946 × 810 × 410 (37,2” × 31,9” × 16,1”)	673 (26,5”)	403 (15,9”)

În cazul în care veți instala unitatea pe sol sau pe o platformă de montare din beton, procedați în felul următor:

1. Marcați pozițiile pentru cele patru șuruburi de fixare pe baza graficului de dimensiun
2. Daţi gări pentru șuruburile de fixar
3. Puneți câte o piuliță pe capătul fiecărui șurub de fixar
4. Introduceţi șuruburile de fixare în găurile aferente.
5. Scoateți piulițele de pe șuruburile de fixare și așezați unitatea din exterior în șuruburi.
6. Puneți o șaibă pe fiecare șurub, apoi puneţi din nou piulițele.
7. Cu o cheie, strângeți fiecare piuliță până când se fixează

⚠ AVERTIZARE

LA GĂUIREA ÎN BETON, PROTECȚIA OCHILOR ESTE RECOMANDATĂ TOT TIMPUL.

Dacă instalați unitatea pe un suport în perete, efectuați următoarele:

⚠ ATENȚIE

Asigurați-vă că peretele este realizat din cărămidă solidă, beton sau dintr-un material la fel de puternic. **Peretele trebuie să poată suporta cel puțin de patru ori greutatea unității.**

1. Marcați poziția găurilor suportului pe baza graficului cu dimensiun
2. Daţi gări pentru șuruburile de fixar
3. Puneți șaibă și o piulița pe capătul fiecărui șurub de fixare
4. Filetați șuruburile diblu prin găurile din suporturile de montare, puneți suporturile de montare în poziție și ciocăniți șuruburile diblu în perete.
5. Verificați dacă suporturile de montare sunt la nivel.
6. Ridicați cu atenție unitatea și așezați-i picioarele de fixare în suporturi
7. Fixați unitatea ferm pe suporturi.
8. Dacă se poate, instalați unitatea cu garnituri de cauciuc pentru a reduce vibrațiile și zgomotul.

Pasul 4: Conectați cablurile de semnal și de alimentare

Blocul terminal al unității din exterior este protejat de un capac pentru zona cu fire electrice pe partea laterală a unității. Pe interiorul capacului zonei cu cabluri este imprimată o diagramă completă de cablare.

⚠ AVERTIZARE

ÎNAINTE DE A EFECTUA ORICE ACTIVITATE **DE CABLAJ SAU ELECTRICĂ, DECONECTAŢI** APARATUL DE LA SURSA DE ALIMENTARE

1. Pregătiți cablul pentru conectare:

FOLOSITI CABLUL CORECT

Alegeți vă rog cablul potrivit, consultați **„Tipuri de cabluri”** de la pagina 22.

ALEGEŢI DIMENSIUNEA CORECTĂ A CABLULUI

Mărimea cablului de alimentare, a cablului de semnal, a siguranței și a comutatorul necesare este determinată de curentul maxim suportat de unitate Curentul maxim este indicat pe plăcuța de identificare situată pe panoul lateral al unității

NOTĂ: În America de Nord, alegeți dimensiunea corectă a cablului conform cu capacitatea minimă a circuitului indicată pe placa de identificare a unității.

a. Folosind un dezizolator pentru fire, trageți manșonul de cauciuc de la ambele capete ale cablului pentru a descoperi aproximativ 40 mm (1.57in) din firele din interior.
b. Scoateți izolația de la capetele firelor.
c. Folosind un sertizor, sertizaţi capetele firelor.

AVEŢI GRIJĂ LA FIRUL

În timp ce se înodaţi firele, asigurați-vă că distingeți clar firul „Live” („L”) de celelalte fire.

⚠ AVERTIZARE

TOATE LUCRAREA DE CABLARE TREBUIE SĂ FIE FACUTĂ STRICT ÎN CONFORMITATE CU UNITĂȚII EDIN EXTERIOR.

2. Deșurubați și scoateți capacul de la cabluri electrice
3. Deșurubați clema pentru cablu ce se află sub blocul terminal și așezați-o în lateral.
4. Conectați cablurile în conformitate cu diagrama de cablare și înșurubați ferm fiecare fir la borna corespunzătoare.
5. După ce ați verificat pentru a vă asigura că fiecare conexiune este sigură, înfășurați cablurile pentru a împiedica apa de ploaie să curgă în terminal.
6. Fixați cablul la unitate, folosind clema pentru cabluri. Înșurubați bine clema pentru cablu către sol.
7. Izolați firele neutilizate cu bandă din PVC. Aranjați-le astfel încât să nu atingă piese electrice sau metalice
8. Puneți la loc capacul cablurilor de pe partea laterală a unității și înșurubați-l în poziție.

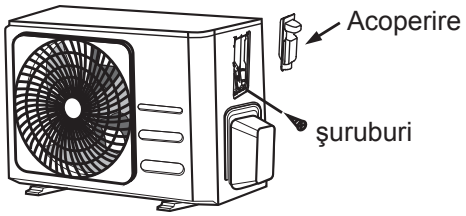

NOTĂ: Dacă clema pentru cablu arată ca următoarea, selectați gaura de trecere corespunzătoare în funcție de diametrul cablului.

Gaură cu trei dimensiuni: Mic, Mare, Mediu

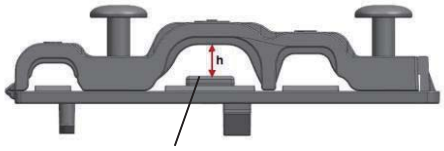

Atunci când cablul nu este fixat suficient, folosiți catarama pentru a-l susține, astfel încât să poată fi strâns.

În America de Nord

1. Scoateți capacul de la partea de cabluri a unităţii, slăbind cele 3 șuruburi.
2. Demontați capacele de pe panoul conductei.
3. Montați bine tuburile conductelor (neincluse) pe panoul conductei.
4. Conectați în mod corect atât linia de alimentare cât și liniile de joasă tensiune la terminalele corespunzătoare de pe blocul terminal.
5. Realizați împământarea unităţii în conformitate cu codurile locale.
6. Asigurați-vă că lăsați câțiva centimetri in plus decât lungimea necesară pentru cablare pentru fiecare cablu
7. Folosiți piulițele de blocare pentru a fixa tuburile conductei.

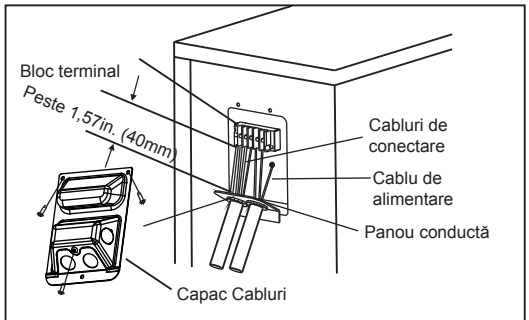

Vă rugăm să selectați dimensiunea corespunzătoaer în funcție de diametrul cablului.

Conexiunea Conductelor Cu Agent Frigorifi

Când conectați conductele de refrigerare, **nu** lăsați în unitate substanțe sau gaze, altele decât agentul frigorific specificat. Prezența altor gaze sau substanțe va scădea capacitatea unității și poate provoca presiune anormal de ridicată în ciclul de refrigerare. Acest lucru poate provoca o explozie și vătămare.

Informaţii Despre Lungimea Conductei

Lungimea conductelor cu agent frigorific va influenţa performanța și eficiența energetică a unității Eficiența nominală este testată pe unități care au conductă cu o lungime de 5 metri (16,5ft), (în America de Nord, lungimea standard a conductei este de 7,5m (25'). Este necesară o conductă cu o lungime minimă de 3 metri pentru a reduce la minim vibrațiile și zgomotul excesiv. În zonele tropicale speciale, pentru modelele cu agent frigorific R290, nu se poate adăuga niciun alt agent frigorific, iar lungime maximă a conductei cu agent refrigerant nu trebuie să depășească 10 metri (32,8 ft).

Consultați tabelul de mai jos legat de specificațiile privind lungimea maximă și înălțimea de cădere a conductelor.

Lungimea maximă și înălțimea de cădere a conductelor cu agent refrigerent în funcţie de modelul unităţii

Model	Capacitate (BTU/h)	Max. Lungime (m)	Max. Înălţime (m)
Invertor R410A,R32 pentru Aparat de aer condiţionat de tip Split	< 15.000	25 (82ft)	10 (33ft)
	≥ 15,000 şi < 24,000	30 (98,5ft)	20 (66ft)
	≥ 24,000 şi < 36,000	50 (164ft)	25 (82ft)
Aparat de aer condiţionat R22 Fixed-speed Split	< 18.000	10 (33ft)	5 (16ft)
	≥ 18,000 şi < 21,000	15 (49ft)	8 (26ft)
	≥ 21,000 şi < 35,000	20 (66ft)	10 (33ft)
Aparat de aer condiţionat R410A, R32 Fixed-speed Split	< 18.000	20 (66ft)	8 (26ft)
	≥ 18,000 şi < 36,000	25 (82ft)	10 (33ft)

Instrucţiuni de conexiune– conductă cu agent refrigerent

Pasul 1: Tăiaţi conductele

Când pregătiți conductele cu agent refrigerent, aveți grijă deosebită să le tăiați și să le marcați corespunzător. Acest lucru va asigura o funcționarea eficientă și va reduce nevoia de mentenantă pe viitor.

1. Măsurați distanța dintre unitățile din interior și din exterior
2. Cu un cutter de țeavă, tăiați conducta puțin mai mult decât distanța măsurată.
3. Asigurați-vă că țeava este tăiată la un unghi perfect de 90 °.

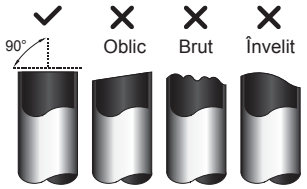

NU DEFORMAȚI CONDUCTA CÂND O TĂIAŢI

Aveți grijă să nu deteriorați, să nu îndoiți sau să deformați conducta în timpul tăierii Acest lucru va reduce drastic eficiența de încălzire a unității

Pasul 2: Îdepărtaţi bavurile

Bavurile pot afecta etanșarea racordului conductelor de agent frigorific. Trebuie îndepărtate complet.

1. Țineți țeava în jos pentru a împiedica bavurilei să cadă în conductă.
2. Folosind un burghiu sau o unealtă pentru debavurare, îndepărtați toate bavurile din secțiunea tăiată a conductei.

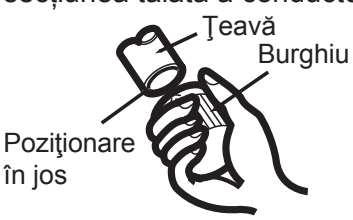

Pasul 3: Capete de ţeavă flar

O evazare corespunzătoare este esențială pentru a obține etanșeitate la aer Etanșare.

1. După îndepărtarea bavurilor din țeava tăiată, sigilați capetele cu bandă din PVC pentru a împiedica pătrunderea materialelor străine în țeavă.
2. Înveliți țeava cu material izolant
3. Puneți piulițele pentru flacără pe ambele capete ale conductei. Vă rog să vă asigurați că sunt orientate în direcția corectă, pentru că nu le puteți pune sau schimba direcția după procesul de evazare.

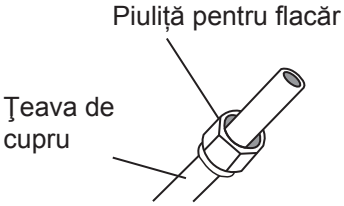

4. Îndepărtați banda din PVC de la capetele conductei atunci când sunteți gata să efectuați lucrări ce implică ardere.
5. Clamă formă flacără la capătul țevii. Capătul țevii trebuie prelungit dincolo de marginea formei flacără conform dimensiunilor din tabelul de mai jos.

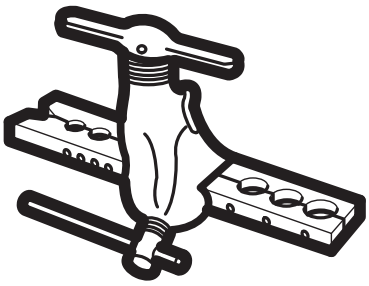

EXTENSIA CONDUCTEI DINCOLO DE FAZA DE ARDERE

Diametrul exterior al conductei (mm)	A (mm)	
	Min.	Max.
ø 6,35 (ø 0,25”)	0,7 (0,0275”)	1,3 (0,05”)
ø 9,52 (ø 0,375”)	1,0 (0,04”)	1,6 (0,063”)
ø 12,7 (ø 0,5”)	1,0 (0,04”)	1,8 (0,07”)
ø 16 (ø 0,63”)	2,0 (0,078”)	2,2 (0,086”)
ø 19 (ø 0,75”)	2,0 (0,078”)	2,4 (0,094”)

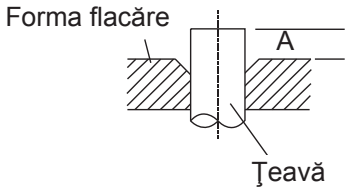

6. Așezați instrumentul pentru foc pe suport.
7. Rotiți mânerul instrumentul pentru foc în sensul acelor de ceasornic până când țeava este complet evazată.
8. Scoateți instrumentul de evazare și șablonul de evazare, apoi verificați capătul țevii pentru fisuri și chiar evazare

Pasul 4: Conectaţi conductele

Când conectați conductele cu agent frigorific, aveți grijă să nu folosiți cuplul de torsiune excesiv sau să deformați conducta în vreun fel. Prima dată ar trebui să conectați conducta de presiune joasă ,apoi pe cea de presiune înaltă .

RAZĂ DE CURBURĂ MINIMĂ

La îndoirea conductelor conective cu agent frigorific, raza minimă de îndoire este de 10 cm

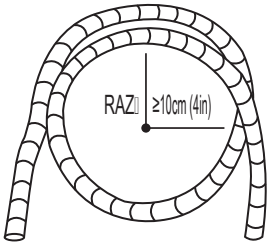

Instrucțiuni Pentru Conectarea Conductelor La Unitatea Din Interior

1. Poziționaţi central cele două conducte pe care le veți conecta.

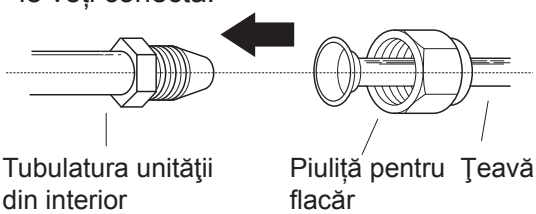

2. Strângeți cu mâna piulița pentru flacăra cât mai strâns posibil.
3. Cu o cheie, prindeți piulița pe tubul unității.
4. În timp ce țineți bine piulița de pe tubul unității, utilizați o cheie dinamometrică pentru a strânge piulița flambajului în funcție de valorile de cuplu din tabelul **Cerințe De Cuplul** de torsiune de mai jos. Slăbiți ușor piulița, apoi strângeți-o din nou.

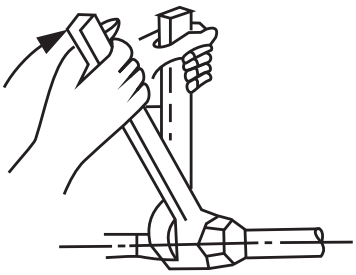

CERINŢE DE CUPLU DE TORSIUNE

Diametrul exterior al conductei (mm)	Cuplul De Strângere (N • m)	Dimensiune flacără (B) (mm)	Formă flacăr
ø 6,35 (ø 0,25”)	18~20 (180~200kgf.cm)	8,4~8,7 (0,33~0,34”)	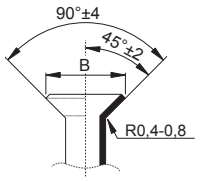
ø 9,52 (ø 0,375”)	32~39 (320~390kgf.cm)	13,2~13,5 (0,52~0,53”)	
ø 12,7 (ø 0,5”)	49~59 (490~590kgf.cm)	16,2~16,5 (0,64~0,65”)	
ø 16 (ø 0,63”)	57~71 (570~710kgf.cm)	19,2~19,7 (0,76~0,78”)	
ø 19 (ø 0,75”)	67~101 (670~1010kgf.cm)	23,2~23,7 (0,91~0,93”)	

NU UTILIZAȚI CUPLUL ÎN MOD EXCESIV

O forță excesivă poate rupe piulița sau deteriora conductele cu agent frigorific. Nu trebuie să depășiți cerințele de cuplu de torsiune care sunt prezentate în tabelul de mai sus.

Instrucțiuni pentru conectarea conductelor la unitatea din exterior

1. Deșurubați capacul de la supapa de pe partea laterală a unității din exterior.
2. Scoateți capacele de protecție de la capetele supapelor.
3. Aliniați capătul țevii evazate la fiecare supapă și strângeți cu mâna piulița cât mai strâns puteţi.
4. Prindeți valva folosind o cheie Nu strângeți piulița care sigilează valva de serviciu

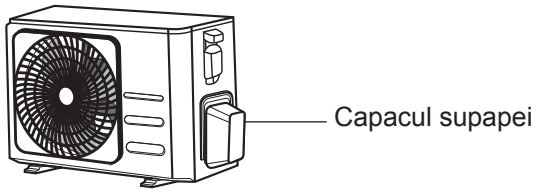

5. În timp ce țineți ferm de corpul supapei, folosiți o cheie dinamometrică pentru a strânge piulița flambajului în funcție de valorile corecte ale cuplului.
6. Slăbiți ușor piulița, apoi strângeți-o din nou.
7. Repetați pașii 3 - 6 pentru conducta rămasă.

FOLOSIȚI CHEIA PENTRU A PRINDE CORPUL PRINCIPAL AL SUPAPEI

Torsiunea de la strângerea piuliței pentru flacăra poate smulge alte părți ale supapei.

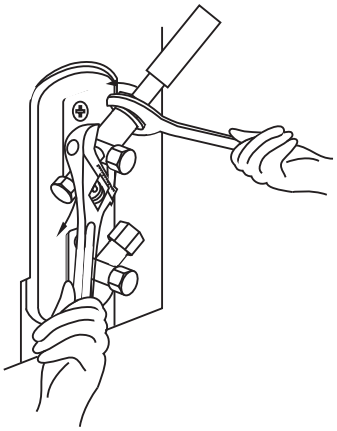

Evacuarea Aerului

Măsuri de prevenţie

Aerul precum și materiile străine din circuitul agentului frigorific pot provoca creșteri anormale ale presiunii, ceea ce poate deteriora aparatul de aer condiționat, reduce eficiența acestuia și poate provoca vătămări Utilizați o pompă de vid și un manometru pentru a evacua circuitul cu agent frigorific, îndepărtând gazele și condensul din sistem.

Evacuarea trebuie efectuată la prima instalare și dacă unitatea este mutată.

ÎNAINTE DE EVACUARE

- ☑ Verificați ca țevile de le ătură între unitățile din interior și cele din exterior să fie legate corespunzător.
- ☑ Asigurați-vă că toate cablurile sunt conectate corespunzător.

Instrucţiuni De Evacuare

1. Conectați furtunul de încărcare al manometrului la portul de service de pe supapa de presiune joasă a unității din exterior
2. Conectați un alt furtun de încărcare de la manometru la pompa de vid.
3. Deschideți partea de presiune joasă a manometrului. Mențineți partea de înaltă presiune închisă.
4. Porniți pompa de vid pentru a evacua sistemul.
5. Operați în gol pentru cel puțin 15 minute sau până când Contorul arată -76cmHG (-10^5 Pa).

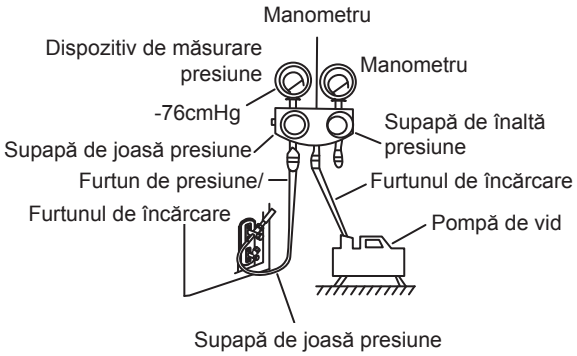

6. Închideți partea de presiune joasă a manometrului și opriți pompa de vid.
7. Așteptați 5 minute, apoi verificați dacă presiunea in sistem nu a fost modificat
8. În cazul în există o modificare a presiunii in sistem, consultați secțiunea Verificare scurgeri de gaz pentru informații suplimentare despre cum să verificați scurgerile. Dacă nu există nicio schimbare a presiunii in sistem, deșurubați capacul de la robinet (supapa de înaltă presiune).
9. Vă rog să introduceți cheia hexagonală pe supapa învelită (supapă de înaltă presiune) și deschideți supapa rotind în sens invers acelor de ceasornic cheia într-o cotă de 1/4. Verificați dacă gazul iese din sistem, apoi închideți supapa după 5 secunde.
10. Urmăriți manometrul timp de un minut pentru a vă asigura că nu există nicio schimbare a presiunii. Manometrul trebuie să indice o presiunea un pic peste cea atmosferică.
11. Scoateți furtunul de încărcare din portul de service.

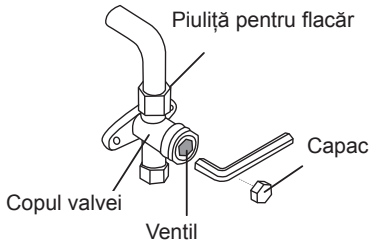

12. Folosind cheie hexagonală, deschideți complet robinetele de înaltă și de joasă presiune.
13. Strângeți cu mâna capacele celor trei supape (port service, presiune înaltă, presiune joasă) . Dacă este necesar, puteți strânge mai puternic folosind o cheie dinamometrică.

! DESCHIDEŢI UŞOR VENTILUL SUPAPEI

Când deschideți ventilul supapei, rotiți cheia hexagonală până când se lovește de dop. Nu forțați robinetul să se deschidă mai tare.

Notă cu privire la adăugarea agentului frigorifi

Unele sisteme necesită o încărcare suplimentară, în funcție de lungimile conductei. Lungimea conductei standard, variază în funcție de reglementările locale. De exemplu, în America de Nord, lungimea standard a conductei este de 7,5 m (25 ”).
În alte zone, lungimea standard a conductei este de 5m (16 '). Agentul frigorific trebuie încărcat din portul de service de pe supapa de joasă presiune a unității din exterior. Agentul frigorific suplimentar care trebuie încărcat poate fi calculat folosind următoarea formulă

AGENT FRIGORIFIC SUPLIMENTAR PER LUNGIME CONDUCTĂ

Lungimea Conductei Conective (m)	Metoda De Purificare A Aerului	Agent frigorific suplimenta	
≤ Lungime standard conductă	Pompă de vid	N/A	
> Lungime standard a conductei	Pompă de vid	Partea Cu Lichid ø 6,35 (ø 0,25”) **R32:** (Lungimea conductei - lungimea standard) × 12g/m (Lungimea conductei - lungimea standard) × 0,13oZ/ft **R290:** (Lungimea conductei - lungimea standard) × 10g/m (Lungimea conductei - lungimea standard) × 0,10oZ/ft **R410A:** (Lungimea conductei - lungimea standard) × 15g/m (Lungime conductă - lungime standard) × 0,16 oz/ft **R22:** (Lungimea conductei - lungimea standard) × 20g/m (Lungimea conductei - lungimea standard) × 0,21oZ/ft	Partea cu lichid ø 9,52 (ø 0,375”) **R32:** (Lungimea conductei - lungimea standard) × 24g/m (Lungimea conductei - lungimea standard) × 0,26oZ/ft **R290:** (Lungimea conductei - lungimea standard) x 18g / m (Lungimea conductei - lungime standard) x 0,19oZ / ft **R410A:** (Lungimea conductei - lungimea standard) x 30g / m (Lungimea conductei - lungime standard) x 0,32oZ / ft **R22** (Lungimea conductei - lungimea standard) x 40g / m (Lungimea conductei - lungime standard) x 0,42oZ / ft

Pentru unitatea frigorifică de ip R290, cantitatea totală de refrigerent care trebuie încărcată nu este mai mare decât:
387g(<=9000Btu/h), 447g(>9000Btu/h şi <=12000Btu/h), 547g(>12000Btu/h şi <=18000Btu/h), 632g(>18000Btu/h şi <=24000Btu/h).

ATENȚIE **NU** amestecaţi tipurile de refrigerent!

Verificări Dacă Sunt Scurgeri Electrice și De Gaze

Înainte de Proba De Rulare

Efectuați Run Test-ul numai după ce ați făcut următorii pași

- **Verificări Ale Siguranței Electrice** - Confirmați că sistemul electric al unității este sigur și funcționează corespunzător
- **Verificări Privind Scurgerile De Ga** - Verificați toate piulițele pentru flacără ș confirmați că sistemul nu are scurger
- Verificări privind supapele de gaz și lichid (înaltă și joasă presiune) - Verificați dacă supapele sunt complet deschise

Verificări Privind Siguranța Electric

După instalare, verificați ca toate cablurile electric să fie instalate în conformitate cu reglementările locale și naționale și în conformitate cu Manualul de Instalare.

ÎNAINTE DE PROBA DE RULARE

Verificați lucrările de împământar

Măsurați rezistența de împământare atât visual , cât și cu un tester de rezistență. Rezistența la împământare trebuie să fie mai mică de 0,1Ω.

Notă: Acest lucru nu este aplicabil pentru unele locații din America de Nord.

ÎN TIMPUL PROBA DE RULARE

Verificați Dacă Există Scurgeri Electric

În timpul **Proba De Rulare** utilizați un electroprobe și multimetru pentru a efectua o verificare completă de scurgeri electrice.

Dacă este detectată o scurgere electrică, opriți imediat unitatea și contactați un electrician autorizat pentru a găsi și rezolva cauza scurgerii.

Notă: Acest lucru nu este aplicabil pentru unele locații din America de Nord.

⚠ AVERTIZARE – RISC DE ȘOCURI ELECTRICE

TOATE CABLURILE TREBUIE SĂ FIE ÎN CONFORMITATE CU CODURILE ELECTRICE LOCALE ŞI NAŢIONALE Şi TREBUIE INSTALATE DE CĂTRE UN ELECTRICIAN AUTORIZAT.

Verificări pentru scurgeri de ga

Există două metode diferite pentru a verifica scurgerile de gaz

Metoda cu săpun și apă

Cu o perie moale, aplicați apă cu săpun sau detergent lichid pe toate punctele de conectare ale conductelor de pe ambele unitatăţi . Prezența bulelor indică o scurgere.

Metoda de detectare a scurgerilor

Dacă utilizați un detector pentru scurgeri, consultați Manualul de funcţionare al dispozitivului pentru instrucțiuni de utilizare corespunzătoare.

DUPĂ REALIZAREA VERIFICĂRILOR DE GAZ

După ce s-a confirmat faptul că toate punctele de conectare a conductelor NU curg, montați capacul supapei pe unitatea exterioară.

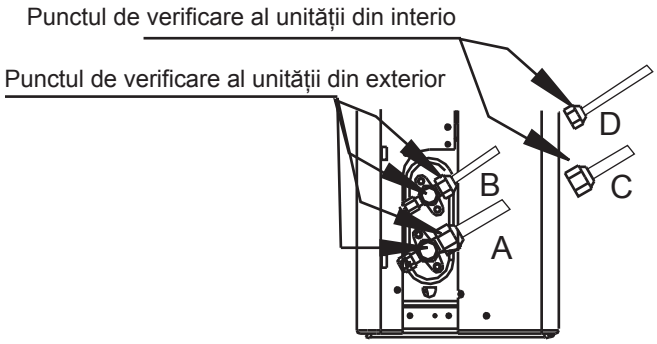

A: Oprire supapă de presiune joasă
B: Oprire supapă de presiuneridicată
C& D: Piulițe pentru flăcări ale unității din interior

PROBA DE RULARE

Instrucțiuni pentru Proba De Rulare

Proba De Rulare trebuie efectuat timp de cel puțin 30 de minute.

1. Conectați puterea la unitate.
2. Apăsați butonul **ON/OFF(PORNIT/ OPRIT)** de pe telecomandă pentru a-l porni.
3. Apăsați butonul **MODE** (Mod)pentru a derula următoarele funcții, una câte una

- COOL (RECE) – Selectați cea mai scăzută temperatură posibilă
- HEAT (CĂLDURĂ) – Selectați cea mai ridicată temperatură posibilă

4. Lăsați fiecare funcție să activeze timp de 5 minute și apoi efectuați următoarele verificăr

Listă cu Verificări de făcut	PASS/FAIL (ACCEPTARE/ RESPINGERE)	
Nicio scurgere electrică		
Unitatea a fost împământată corespunzător		
Toate terminalele electrice sunt acoperite corespunzător		
Unitatea interioară și exterioară este instalată adecvat		
Nu sunt scurgeri la niciun punct de conectare alconductelor	Exterior (2):	Interior (2):
Apa se scurge corect de la furtunul de scurgere		
Toate conductele sunt izolate corespunzător		
Unitatea efectueaza funcția COOL (RECE) corespunzător		
Unitatea efectueaza funcția HEAT (Căldură) corespunzător		
Obloanele unităţii din interior functionează corespunzător		
Unitatea din interior poate fi controlată prin telecomandă		

VERIFICAȚI DE DOUĂ ORI CONEXIUNILE CONDUCTELOR

În timpul funcționării, presiunea din circuitului cu aer frigorific va crește. Aceasta poate indică faptul ca există scurgeri care nu au fost prezente în timpul verificării inițiale a scurgerilo . Alocați timp pentru testul de funcționare pentru a verifica dacă nu sunt scurgeri la toate punctele de conectare a conductelor de agent frigorific. Pentru instrucțiuni consultați secțiunea **Verificare Scurgeri De Gaz**.

5. După ce Test Run (Execuția Test) este finalizat/ă cu succes și aveți certitudinea că toate punctele din Lista de verificări de efectuat au fost de verificare, faceți următoarele:
   a. Folosind telecomanda, readuceți unitatea la temperatura normală de funcționare.
   b. Înfășurați cu bandă izolatoare conexiunile conductelor de agent frigorific din interior pe care le-ați lăsat neacoperite în timpul procesului de instalare a unității interioare.

DACĂ TEMPERATURA AMBIENTALĂ ESTE MAI MICĂ DE 17°C (62°F)

Nu puteți folosi telecomanda pentru a porni funcția COOL (RECE) când temperatura ambientală este sunb 17°C. În această situație, puteți folosi butonul **MANUAL CONTROL** (CONTROL MANUAL) pentru a testa funcția COOL (RECE).
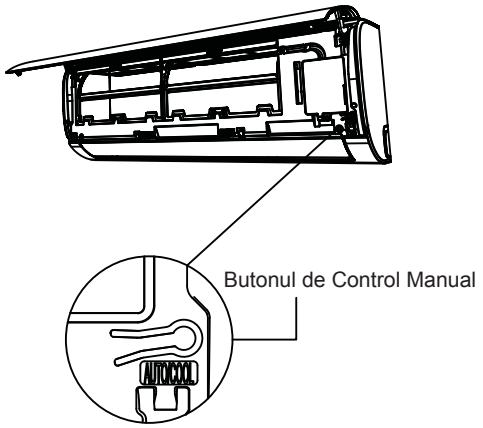
1. Ridicați panoul frontal al unității din interior tot mai sus, până când face clic.
2. Butonul **MANUAL CONTROL** (CONTROL MANUAL) este situat în partea dreaptă a unității. Apăsați de 2 ori pentru a selecta funcția COOL (RECE).
3. Efectuați Proba De Rulare în mod normal.